greenworks TOOLS

2600807

EN	Battery snow thrower	USER'S MANUAL	1
DE	Schneeräumer	BEDIENUNGSANLEITUNG	7
ES	Quitanieves	MANUAL DE UTILIZACIÓN	13
IT	Spazzaneve a batteria	MANUALE D'USO	20
FR	Chasse-neige	MANUE L D'UTILISATION	26
PT	Lançador de neve	MANUAL DE UTILIZAÇÃO	32
NL	Sneeuwruimer	GEBRUIKERSHANDLEIDING	39
RU	Уборки снега	РУКОВОДСТВО ПО ЭКСПЛУАТАЦИИ	46
FI	Lumilinko	KÄYTTÄJÄN KÄSIKIRJA	53
SV	Snöslunga	INSTRUKTIONSBOK	59
NO	Snøslynge	BRUKSANVISNING	65
DA	Sneslynge	BRUGERVEJLEDNING	71
PL	Odsniezarka	INSTRUKCJA OBSŁUGI	77
CS	Snehová fréza	NÁVOD K OBSLUZE	84
SK	Snehová fréza	NÁVOD NA POUŽITIE	90
SL	Snežni plug	INSTRUKTIONSBOK	97
HR	Ralica za snijeg	KORISNI ČKI PRIRU ČNIK	103
HU	Hómaró	HASZNÁL ATI ÚTMUTATÓ	109
RO	Plug de zapada	MANUAL DE UTILIZARE	115
BG	Лопата за сняг	РЪКОВ ОДСТВО ЗА УПОТРЕ БА	122
EL	φτυάρι χιονιού	ΕΓΧΕΙΡΙΔΙΟ ΧΡΗΣΗΣ	129
AR	مجرفة ثلج	دليل المستخدم	136
TR	Kar Küreme Makinesi	KULLANICI KILAVUZU	142
HE	גלש תסלפמ	שמתשמל ךירדמ	149
LT	Sniego valytuvas	NAUDOJIMO VADOVAS	155
LV	Sniega tiritajs	LIETOTĀJA ROKASGR ĀMATA	161
ET	Lumepuhur	KASUTAJAUHEND	167

www.agrodialog.ru

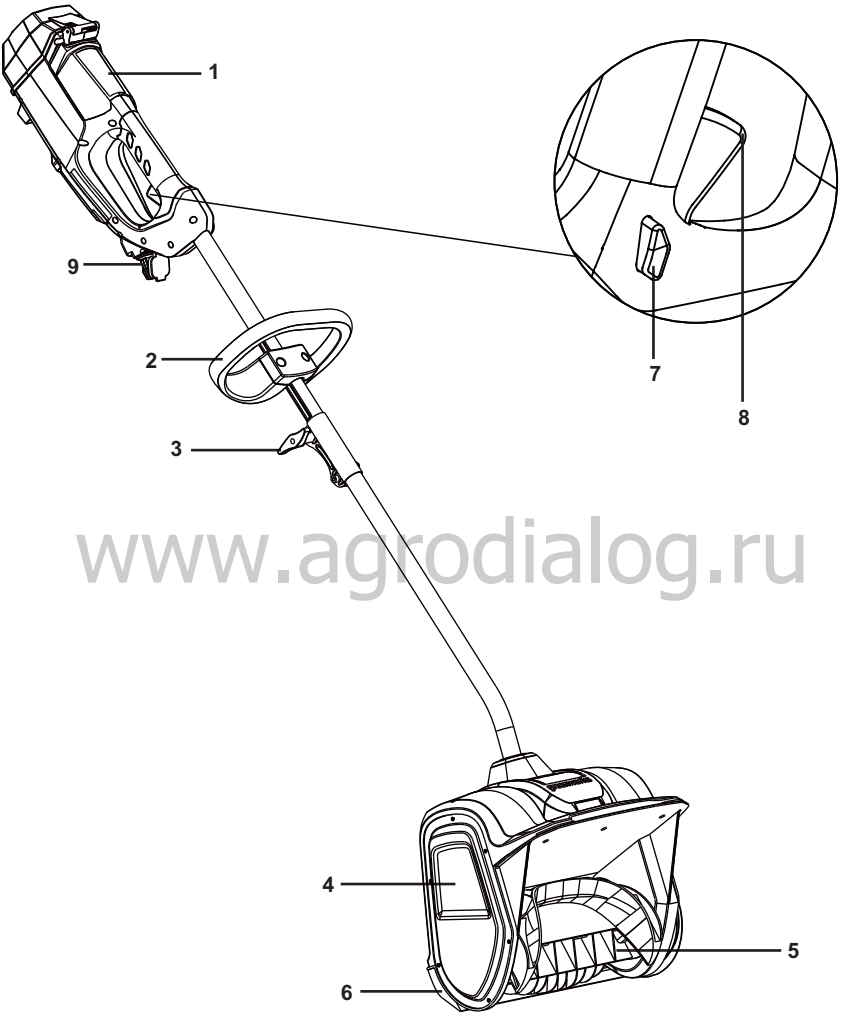

www.agrodialog.ru

Fig. 1

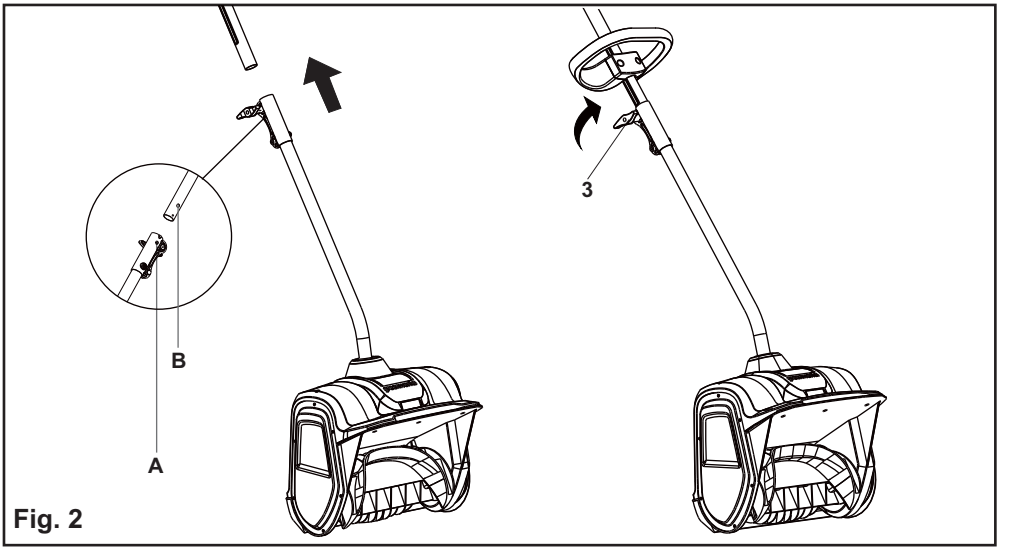

Fig. 2

www.agrodialog.ru

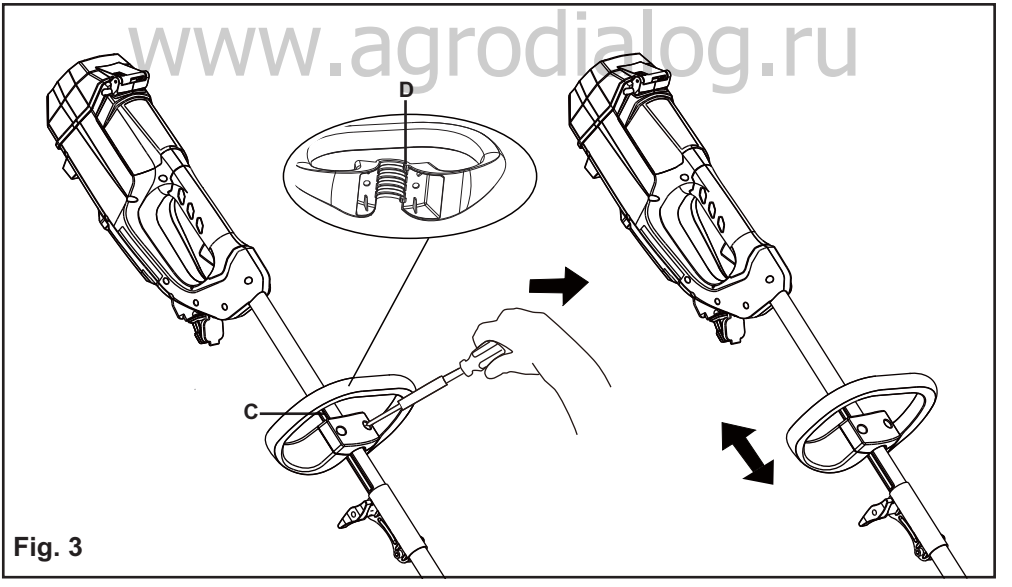

Fig. 3

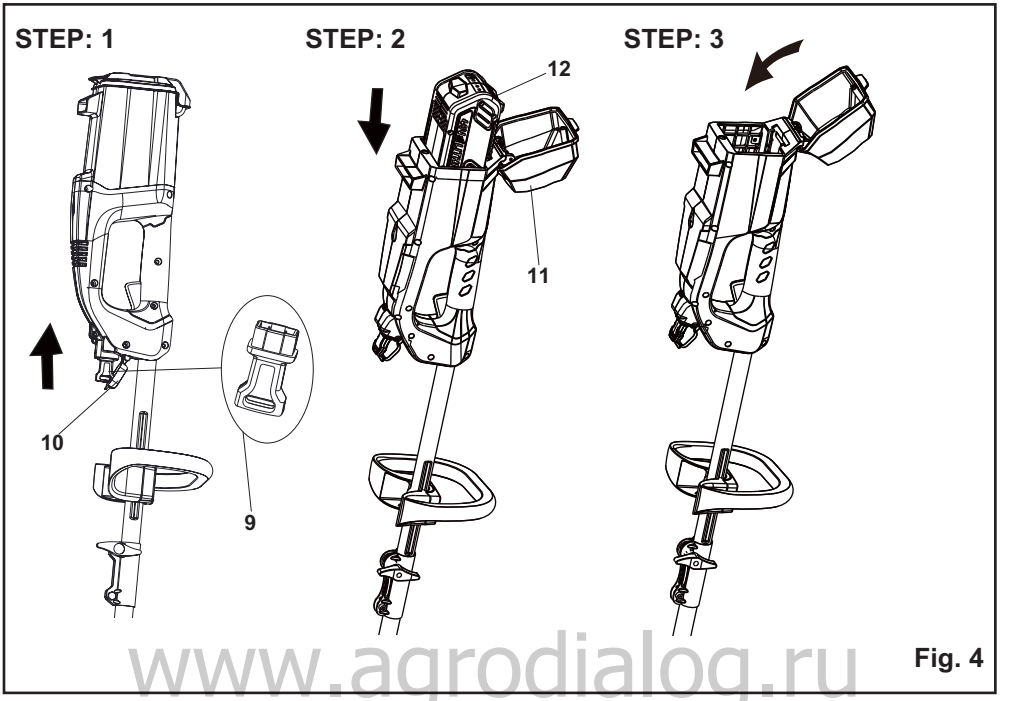

www.agrodialog.ru

Fig. 4

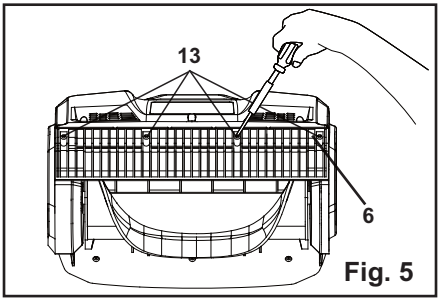

Fig. 5

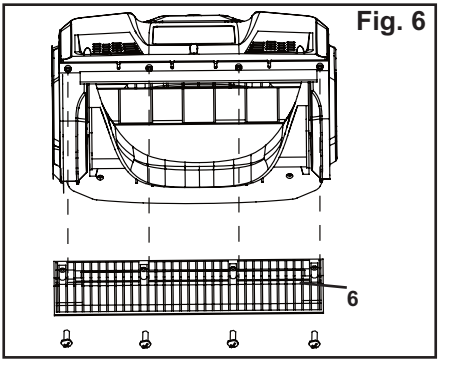

Fig. 6

Fig. 7 ① ~ ⑮

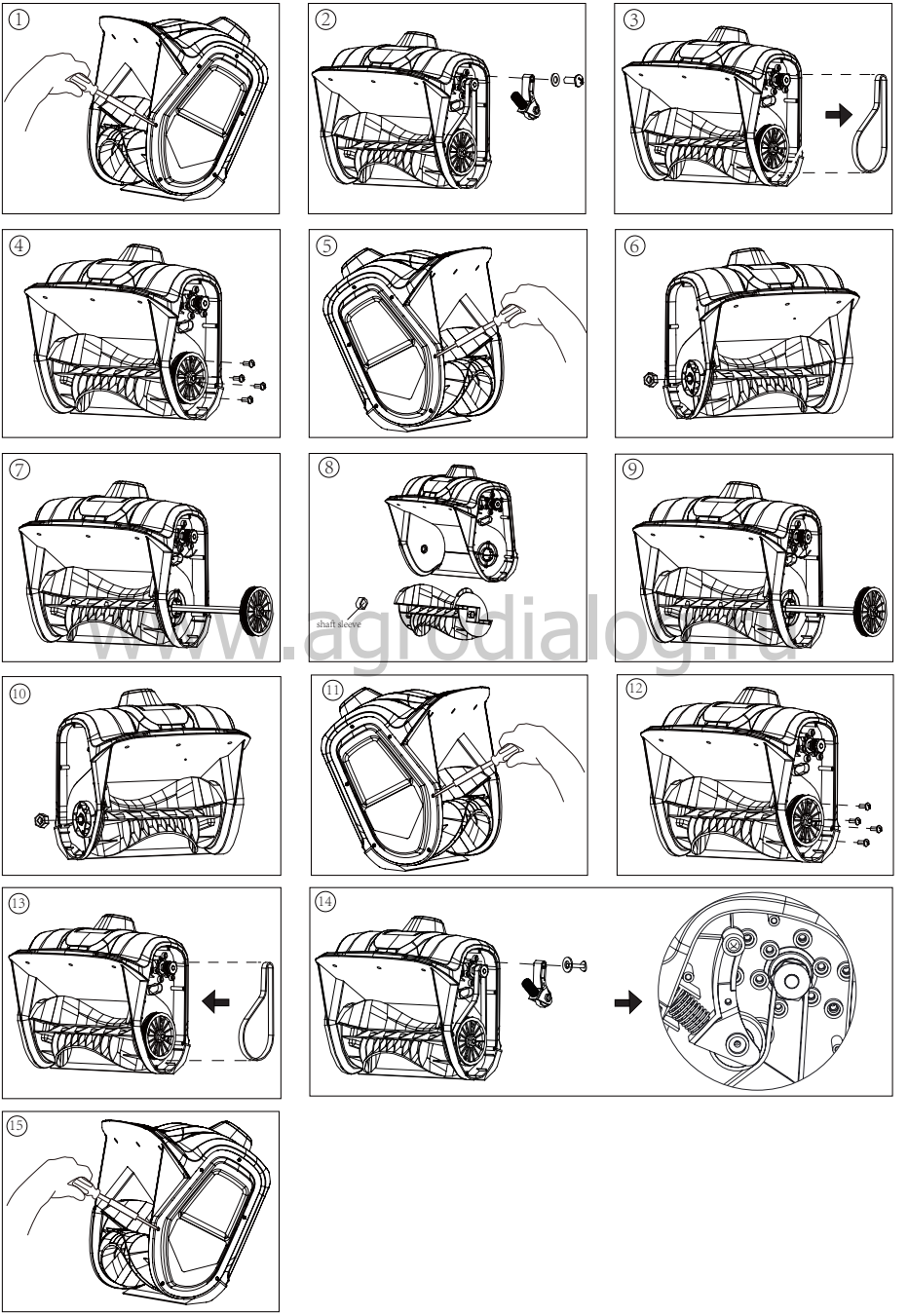

www.agrodialog.ru

Русский (Перево д оригинальных инструкций)

Данное устройство спроектировано иизготовлено с учетом высоких стандартов надежности, простоты эксплуатации и безопасности работы, принятых в компании Greenworks tools. Правильный ухо д за инструментом обеспечит е го многолетнюю высоконадежную, бесперебойную работу.Благодарим за приобретение продукции компании Greenworks tools.

СОХРАНИТЕ ДАННОЕ РУКОВОДСТВО ДЛЯ ПОСЛЕД-УЮЩЕГО ИСПОЛЬЗ ОВАНИЯ

ВВЕДЕНИЕ

ПРЕДУСМОТРЕННАЯ ЭКСПЛУАТАЦИЯ

Эта машина разработана и изготовлена для уборки, удаления и отбрасывания снега с тротуаров, из парков, с путей проезда и с других поверхностей на уровне земли.

Электролопата предназначена только для уборки снега.

НЕПРАВИЛЬНОЕ ИСПОЛЬЗ ОВАНИЕ

Любое другое использование, отличное от вышеупомянутого, может создать опасность и причинить ущерб людям и/ или имуществу. Входит в понятие неправильного использования (в качестве примера, но не ограничиваясь этими случаями):

• Использование машины на поверхностях, расположенных над уровнем земли, например, на крышах жилых зданий, гаражей, портиков, других конструкций и зданий.

• Включение шнека на поверхности, где имеются элементы, отличные от снега (например, земля, трава, булыжники и т.д.).

• Буксировать или толкать грузы, используя машину.

• Не перевозите пассажиров.

ОБЩИЕ ПРАВИЛА ТЕХНИКИ БЕЗОПА СНО СТИ

⚠ ПРЕДО СТЕРЕЖЕНИЕ

Читайте и поймите все Предупреждения и инструкции безопасности. Отказ следовать предупреждениям и инструкциям, может кончаться электрическим ударом, пожаром и - или Серьезным персональным ущербом.

СОХРАНИТЕ ВСЕ ПРЕДУПРЕЖДЕНИЯ И ИНСТРУК-ЦИИ ДЛЯ БУДУЩЕГО ОБРАЩЕНИЯ.

СОБЛЮДАЙТЕ ЭТИ ПРАВИЛА ВО ВРЕМЯ ЭКСПЛУАТАЦИИ ЭЛЕКТРОЛОПАТЫ

⚠ ПРЕДО СТЕРЕЖЕНИЕ

ПРОЧИТАЙТЕ И УЯСНИТЕ ВСЕ ИНСТРУКЦИИ. Несоблюдение приведенных ниже инструкций может привести к поражению электрическим током, возгоранию и/или серьезным травмам.

- Перемещайтесь не спеша. Запрещается перемещаться бегом.
- Перед включением электролопаты убедитесь, что она ни с чем не соприкасается.
- Всегда держитесь в стороне от выбросного отверстия. Не допускайте попадания лица, рук и ног в зону работы движущихся или вращающихся частей.
- Будьте внимательны при использовании электролопаты и старайтесь избегать потенциальных опасностей, таких как ямы и скрытые объекты.
- Не используйте снегоуборочную лопату на поверхностях, покрытых щебнем или гравием. Соблюдайте предельную осторожность при пересечении улиц, проходов и дорог, покрытых щебнем/гравием.
- Во время чистки снега двигайтесь вверх или вниз по склону. Не перемещайтесь поперек склона. Проявляйте осторожность при смене направления движения. Не используйте эту электролопату для очистки от снега с крутых склонов.
- Не пытайтесь использовать электролопату на крыше или на любой другой скользкой поверхности с крутым наклоном.
- Не эксплуатируйте электролопату, если не установлены щитки, пластины и прочие защитные устройства.
- Не используйте электролопату рядом со стеклянными ограждениями, автомобилями, подвальными окнами, обрывами и т. д. без надлежащей регулировки угла выброса снега. Не разрешайте детям и домашним животным приближаться к рабочей зоне.
- Не прилагайте избыточную силу и не перегружайте электролопату. Для максимальной эффективности и безопасности используйте электролопату на рекомендуемых производителем оборотах двигателя.
- Запрещается эксплуатировать электролопату при высокой скорости перемещения на скользкой поверхности. Оглядывайтесь и проявляйте осторожность при движении назад.
- Не направляйте выбросное отверстие в сторону людей и не разрешайте никому двигаться перед электролопатой во время ее использования.
- Надевайте защитные очки, отвечающие требованиям стандарта ANSI Z87.1.
- Пользуйтесь снегоуборочной лопатой при дневном освещении или при достаточном искусственном освещении. При использовании в ночное время включайте светодиодное освещение и следите за окружающей обстановкой.

www.agrodiesel.ru

Русский (Перево д оригинальных инструкций)

- Во избежание случайных пусков при включении снегоуборочной лопаты оставайтесь в положении подготовки пуска. Во время пуска оператор и снегоуборочная лопата должны находиться в устойчивом положении. Смотрите раздел под заголовком Инструкции по пуску/остановке.
- Используйте снегоуборочную лопату только для целей, для которых она предназначена.
- Не перенапрягайтесь. Сохраняйте устойчивое положение.
- Во время эксплуатации электролопаты держите ее обеими руками. Крепко держите устройство за ручки.
- Если рабочее колесо не может свободно вращаться из-за намерзшего льда, растопите его, прежде чем использовать электролопату.
- Своевременно очищайте рабочее колесо от мусора.
- Не пытайтесь чистить лопастное колесо во время работы двигателя.
- Следите за тем, чтобы одежда и части тела не приближались к рабочему колесу.
- Останавливайте двигатель при остановке работы или при перемещении из одного места в другое.
- Снимайте батарею при транспортировке и при неиспользовании.
- После удара о посторонний предмет выключите электролопату и отключите от сети питания, а затем проверьте ее на предмет повреждения. Проведите необходимый ремонт перед повторным запуском и использованием электролопаты.
- При необычной вибрации снегоуборочной лопаты немедленно остановите ее и попытайтесь установить причину. Вибрация обычно свидетельствует об опасности.
- Перед очисткой лопастного колеса и перед проведением ремонтных работ, наладок или проверок, останавливайте двигатель и снимайте батарею, если оператор не находится в рабочем положении..
- Не выбрасывайте снег на дороги общего пользования или вблизи движущегося транспорта.
- Дайте электролопате поработать в течение нескольких минут после уборки снега во избежание примерзания движущихся частей.
- Используйте только оригинальные запасные части и принадлежности от производителя. Использование нерекомендованных запасных частей и принадлежностей может привести к серьезной травме пользователя или повреждению электролопаты и приведет к аннулированию гарантии.
- Не хватайтесь за снегоуборочную лопату во время ее работы. Снегоуборочная лопата предназначена для перемещения по поверхности земли.
- Надевайте спецодежду, не надевайте болтающуюся одежду или украшения. Они могут быть затянуты движущимися деталями.
- При эксплуатации электролопаты необходимо носить прочную зимнюю обувь.
- Работа со снегоуборочной лопатой в положении ручного удержания небезопасна, за исключением специальных оговорок для такого использования, представленных в руководстве по эксплуатации.
- При неиспользовании храните снегоуборочную лопату внутри помещений – когда нет необходимости в использовании снегоуборочной лопаты, следует хранить ее внутри помещений в сухих, запертых местах – недоступных для детей.

ОБЩИЕ ПРАВИЛА ТЕХНИКИ БЕЗОПАСНОСТИ

- Перед транспортировкой электролопаты убедитесь, что она закреплена.
- Хранить снегоуборочную лопату в сухом и безопасном месте для недопущения несанкционированного использования и травмирования. Хранить в недоступном для детей месте.
- Следите за чистотой рукояток, они должны сухими и без загрязнений. Производите чистку снегоуборочной лопаты после каждого использования. Для получения более полной информации обращайтесь к разделу технического обслуживания данного руководства.
- Если этикетки на электролопате испортились или начали отрываться, позвоните по бесплатному телефону службы поддержки +004922129242919.
- Храните эти инструкции в надежном месте для дальнейшего использования. Регулярно обращайтесь к ним и используйте их, чтобы обучать других лиц. Каждый пользователь этой электролопаты должен внимательно прочитать эти инструкции.
- Обращайтесь с электролопатой с осторожностью. Следуйте инструкциям по смазке и замене принадлежностей.

Not to be reproduced

Русский (Перево д оригинальных инструкций)

СИМВОЛ

СИМВОЛ	НАЗНАЧЕНИЕ/ПОЯСНЕНИЕ
В	Напряжение
А	Ток
Гц	Частота (число циклов в
Wh	секунду)
Ah	Ампер-час - предельно допустимый ток
DC	Постоянный ток
⎓	Тип или характер тока
RPM	Оборотов в минуту
/min	Обороты, перемещения, поверхностная скорость, витки и т.д. в минуту
	Указывает на потенциальную опасность получения травмы
	Меры предосторожности, которые включают вашу безопасность.
	Всегда носите средства защиты слуха во время эксплуатации устройства.
	Всегда надевайте защитные очки с боковыми щитками, обеспечивающие защиту в соответствии с ANSI Z87.1 при работе с устройством.
	Брошенные объекты могут отрикошетить и привести к травме или повреждению имущества.
	Держите руки и ноги подальше от рабочей зоны.
	Держите руки и ноги подальше от вращающегося рабочего колеса.
	Следите за тем, чтобы посторонние лица находились на безопасном расстоянии от устройства.
	Остановите двигатель и отключите устройство от сети питания, перед тем как оставить устройство без присмотра.
	Не допускайте попадания рук и ног в зону выброса снега.
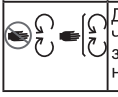	Держитесь подальше от движущихся частей. Следите за тем, чтобы все защитные приспособления и щитки были на своем месте.

www.agrodialog.ru

Русский (Перево д оригинальных инструкций)

ТЕХНИ ЧЕСКИЕ ХАРАКТЕРИСТИКИ

Двигатель	40V
Вибрация	2.5m/s^2, k=1.5m/s^2
Уровень звукового давления	63dB(A), k=3.0 dB(A)
Уровень звуковой мощности	85dB(A)
Скорость холостого хода	1800 RPM
Ширина очистки	12 in. (30 cm)
Глубина очистки	4 in. (10.2 cm)
Размер лопастного колеса	11 in. (27.8 cm)
Расстояние выгрузки	20 ft. (6 m)
Батарея	29727
арядное устройство	2910907
Масса (без батареей)	7.24 kg

ОПИСАНИЕ *(См. рис.1)*

В состав машины входят следующие основные компоненты :

1. Батарейный отсек
2. Вспомогательная ручка
3. Ручка фиксации
4. Кожух ременного привода
5. Рабочее колесо
6. Скребок
7. Кнопка блокировки
8. Кнопка запуска
9. Предохранительный ключ

СБОРКА

РАСПАКОВЫВАНИЕ

Данное устройство требует сборки.

- Carefully remove the product and any accessories Осторожно извлеките устройство и все приспособления из коробки. Проверьте наличие всех деталей, перечисленных в упаковочном листе.

⚠ ПРЕДО СТЕРЕЖЕНИЕ

Не пользуйтесь устройством, если при его распаковке обнаружится, что какие-либо детали из упаковочного листа уже смонтированы на устройстве. Детали из данного списка не монтируются на устройстве изготовителем,они должны устанавливаться покупателем.Использование неправильно собранного устройства может привести к серьезной травме.

- Внимательно осмотрите устройство на наличие дефектов или повреждений, возникших при транспортировке.
- Не выбрасывайте материал упаковки, пока не выполните тщательный осмотр и не убедитесь в нормальной работе устройства.
- Если какая-либо деталь повреждена илиотсутствует, обратитесь в службу работы с клиентами компании Greenworks tools за помощью.

УПАКОВОЧНЫЙ ЛИСТ

- Электролопата
- Руководство по эксплуатации

⚠ ПРЕДО СТЕРЕЖЕНИЕ

Если любые части повреждены, или отсутствуют не использовать это изделие, пока части не заменены. Использование устройства с поврежденными деталями или без установки таких деталей можетпри вести к получению тяжелых травм.

⚠ ПРЕДО СТЕРЕЖЕНИЕ

Не подключайте устройство к сети питания до окончания сборки. Несоблюдение этого правила может привести к случайному запуску и серьезным травмам.

⚠ ПРЕДО СТЕРЕЖЕНИЕ

Не пытайтесь изменять это изделие или создавать принадлежности, не рекомендуемые для использования с этим изделием. Любое такое изменение или модификация - неправильное употребление и могут кончаться опасным состоянием, ведущим к возможному серьезному персональному ущербу.

СОЕДИНЕНИЕ ВАЛОВ *(См. рис. 2)*

- Совместите штифт (A) на валу ручки и отверстие(B) на нижнем валу.
- Поверните ручку блокировки по часовой стрелке до полной фиксации.

www.agrodiamond.ru

Русский (Перево д оригинальных инструкций)

ЭК СПЛУАТАЦИЯ

⚠ ПРЕДО СТЕРЕЖЕНИЕ

Овладев зарядным устройством, не теряйте бдительности. Помните, что достаточно секунды невнимания, чтобы получить тяжелую травму.

⚠ ПРЕДО СТЕРЕЖЕНИЕ

Всегда надевайте средства защиты зрения. При несоблюдении этого правила техники безопасности посторонние предметы могут попасть в глаза и вызвать тяжелые глазные травмы.

РЕГУЛИРОВКА ВЫСОТЫ ДОПОЛНИТЕЛЬНОЙ РУЧКИ *(См. рис. 3)*

- Ослабьте болты, чтобы освободить дополнительную ручку.
- Установите дополнительную ручку на необходимой высоте, убедитесь, что выступы (D) на дополните-льной ручке совмещены с пазами (C) на одной стороне вала ручки.
- Когда ручка будет установлена на нужной высоте, закрепите ее, затянув болты крестовой отверткой.

УСТАНОВКА БАТАРЕИ

(См. рис. 4 ШАГ: 2 - ШАГ: 3)

- Откройте крышку батарейного отсека (11) в верхней части электролопаты.
- Опустите батарею , чтобы зафиксировать ее в положение. Батарея полностью вставлена в снегоуборочную лопату, если вы отчетливо услышали «щелчок».
- Закройте крышку батарейного отсека (11).

УДАЛЕНИЕ БАТАРЕИ *(См. рис. 4)*

- Опустите курковый переключатель. Кнопка блокировки выскочит и снегоуборочная лопата остановится.
- Откройте крышку батарейного отсека (11) в верхней части электролопаты.
- Нажмите и удерживайте кнопку фиксации батареи (12) на задней рукоятке.
- Выньте батарею из снегоуборочной лопаты.

ЗАПУСК ЭЛЕКТРОЛОПАТЫ *(См. рис. 4)*

Во избежание получения серьезных травм оператор и электролопата должны быть в устойчивом положении во время запуска.
Выполните указанные шаги для запуска электролопаты.

- Откройте небольшую крышку (10) и вставьте предохранительный ключ в разъем.
- Проверьте правильность установки батареи в батарейном отсеке.
- Нажмите и удерживайте кнопку блокировки.
- Удерживая кнопку блокировки, нажмите и удерживайте кнопку запуска.

ПРИМЕЧАНИЕ: Снегоуборочная лопата не запустится, если кнопка блокировки не удерживается до поднятия куркового переключателя. После нажатия на курок и пуска устройства отпустите кнопку блокировки.

- Возьметесь за ручки и начините пользоваться электролопатой

ОСТАНОВКА ЭЛЕКТРОЛОПАТЫ

- Отпустите кнопку запуска.
- Кнопка блокировки выскочит и снегоуборочная лопата остановится.

ИСПОЛЬЗОВАНИЕ ЭЛЕКТРОЛОПАТЫ

- Запустите электролопату в соответствие с инструкцией. Скорость движения будет зависеть от глубины и тяжести снега.
- Толкайте электролопату вперед, чтобы она ехала на скребке.

www.agrodialog.ru

СОВЕТЫ ПО ЭКСПЛУАТАЦИИ

- Убирайте снег сразу после снегопада.
- Чтобы тщательно убрать снег, двигайтесь так, чтобы проходы слегка перекрывали друг друга.
- По возможности обеспечьте выброс снега с подветренной стороны.
- В целях безопасности и предотвращения повреждения электролопаты убирайте с очищаемой территории камни, игрушки и другие посторонние предметы.

Русский (Перево д оригинальных инструкций)

ТЕХНИ ЧЕСКОЕ ОБСЛУЖИВАНИЕ

⚠ ПРЕДО СТЕРЕЖЕНИЕ !

При выполнении всех проверок и операций технического обслуживания машина и двигатель должны быть выключены. Перед выполнением любой операции технического обслуживания необходимо выключить двигатель и извлечь ключ.

⚠ ПРЕДО СТЕРЕЖЕНИЕ !

Перед выполнением технического обслуживания наденьте соответствующую одежду, защитные перчатки и очки.

ЗАМЕНА СКРЕБКА (РИС. 5-6)

⚠ ВНИМАНИЕ!

Во избежание серьезных травм выключайте электролопату и отключайте ее от сети питания перед выполнением каких-либо работ по ее обслуживанию.

Используйте только оригинальные запасные части от производителя.

- Установите электролопату на землю или на рабочий стол. Разместите электролопату так, чтобы рабочее колесо смотрело вверх.
- Открутите четырехгранной отверткой четыре (13) винта, расположенные под рабочим колесом, которые крепят скребок к корпусу.
- Снимите (6) скребок и утилизируйте его надлежащим образом.
- Установите новый скребок и прикрепите его к электролопате четырьмя винтами.

ЗАМЕНА РАБОЧЕЕ КОЛЕСО (РИС. 7)

①. Снимите правую боковую крышку, отвернув 6 винтов.

②. Потяните натяжитель ремня (маятниковый рычаг) в сторону от приводного шкива. Следите за тем, чтобы не ослабить шайбу, пружину и левый винт.

③. Снимите ремень

④. Открутите 4 винта.

⑤. Снимите левую боковую крышку, отвернув 6 винтов.

⑥. Снимите гайку, которая крепит левую пластину.

⑦. Снять вал рабочего колеса вместе со шкивом.

⑧. Вытяните старое/поврежденное рабочее колесо. Следите за тем, чтобы не ослабить втулку вала, которая крепит левую сторону вала.

⑨. Вставьте вал рабочего колеса со шкивом в новое рабочее колесо. Обязательно замените оставшуюся втулку вала, которая крепит левую сторону вала.

⑩. Установите и затяните оставшуюся гайку, чтобы закрепить левую пластину.

⑪. Установите и затяните оставшиеся винты, чтобы закрепить левую крышку.

⑫. Установите и затяните оставшиеся винты, чтобы закрепить шкив.

⑬. Установите ремень на свое место.

⑭. Установите натяжитель ремня (маятниковый рычаг) на свое место.

⑮. Установите и затяните оставшиеся винты, чтобы закрепить правую крышку.

ХРАНЕНИЕ

- Дайте двигателю остыть перед постановкой на хранение.
- Храните электролопату в запираемом помещении во избежание самовольного использования или повреждения.
- Храните электролопату в сухом, хорошо вентилируемом помещении.
- Храните электролопату в недоступном для детей месте.

ОЧИСТКА

Во избежание серьезных травм выключайте электролопату и отключайте ее от сети питания перед очисткой или выполнением работ по ее обслуживанию. Используйте маленькую щетку, чтобы очистить электролопату снаружи. Не используйте сильные моющие средства.

Бытовые моющие средства, которые содержат ароматические масла, такие как хвойное или лимонное масло, и растворители, такие как керосин, могут повредить пластиковый корпус и ручки. Вытрите влагу мягкой тканью.могут повредить пластиковый корпус и ручки. Вытрите влагу мягкой тканью.

ТРАНСПОРТИРОВКА ЭЛЕКТРОЛОПАТЫ

- Дайте двигателю остыть перед транспортировкой устройства.
- Электролопата должна быть закрепленной во время транспортировки.
- При перемещении электролопаты держите ее за верхнюю ручку и дополнительную ручку.

www.sadrodi.com.ua

Русский (Перево д оригинальных инструкций)

ОХРАНА ОКРУЖАЮЩЕ Й СРЕД Ы

Не выбрасывайте электрооборудование вместе с бытовыми отходами. В соответствии с Европейской директивой 2012/19/EC относительно выведенного из эксплуатации электрического и электронного оборудования и ее применением согласно правилам страны эксплуатации, выведенное из эксплуатации электрооборудование должно отправляться на переработку в соответствии с требованиями по охране окружающей среды отдельно от других отходов. Если электрооборудование выбрасывается на свалку или закапывается в землю, вредные вещества могут проникнуть в слой подземных вод и попасть в пищевые продукты, что приведет к нанесению ущерба вашему здоровью и хорошему самочувствию. Для получения более подробной информации по переработке этого изделия обращайтесь в учреждение, ответственное за переработку отходов, или к Вашему дистрибьютору.

Batteries

Li-ion

В конце срока службы батарей утилизируйте их с надлежащей заботой об окружающей среде. Батарея содержит вещества, которые являются опасными для вас и окружающей среды. Ее следует снять и отправить для утилизации в пункт приема отработанных литий-ионных батарей.

Раздельный сбор отработанныхизделий и использ ованных упаковочных материалов позволяет их перерабатывать и повторно использовать. Использование переработанных материалов помогает предотвратить загрязнение окружающей среды и снижает спрос на сырье.

www.agrodialog.ru

ПОИ СК НЕИ СПРАВНО СТЕ Й

НЕПОЛАДКА	ВО ЗМОЖНАЯ ПРИ ЧИНА	УСТРАНЕНИЕ
Электролопата не запускается.	Батарея не заряжается.	Зарядите батарею в соответствии с указаниями, приведенными в руководстве для батареи и зарядного устройства, или обратитесь к данному руководству.
	Кнопка блокировки или кнопка запуска использовались неправильно.	Нажмите кнопку блокировку и, удерживая ее нажатой, нажмите кнопку запуска.
	Батарея слишком холодная.	Выньте батарею из снегоуборочной лопаты. Вставьте батарею в зарядное устройство и заряжайте в течение 10 минут. Снимите батарею из зарядного устройства и установите ее в снегоуборочную лопату для использования.
	Батарея не полностью вставлена в посадочное гнездо	Проверьте, правильно ли батарея вставлена в посадочное гнездо.
	Батарея нуждается в обслуживании или замене.	Позвоните по бесплатному номеру +004922129242919 или замените батарею.
Двигатель включен, но ротор не вращается.	Ремень поврежден.	Замените ремень (см. «ЗАМЕНА РАБОЧЕГО КОЛЕСА»).
Электролопата оставляет тонкий слой.	Скребок изношен.	Замените скребок.

NL Greenworks Tools garantiebeleid voor doe-het-zelfmachine

GARANTIETERMIJN
Al het nieuwe Greenworks Tools gereedschap wordt geleverd met een garantie van 2 jaar op onderdelen en werk vanaf de aankoopdatum. Een garantie van 30 dagen is beschikbaar voor machines die professioneel worden gebruikt, aangezien Greenworks Tools vooral ontworpen zijn voor doe-het-zelvers.
Deze garantie is niet overdraagbaar.

BEPERKINGEN
Deze garantie is uitsluitend van toepassing op defecte onderdelen en dekt geen herstellingen als gevolg van:
1. Normale slijtage.
2. Routine onderhoud of afstelling.
3. Schade veroorzaakt door foutieve handelingen/misbruik of verwaarlozing.
4. Oververhitting tengevolge van een gebrek aan onderhoud.
5. Schade tengevolge van verbinders/armaturen die los komen door een gebrek aan onderhoud.
6. Schade veroorzaakt door reiniging met water.
7. Machines die worden onderhouden of hersteld door niet-geautoriseerde Greenworks Tools onderhoudscentra.
8. Machines die foutief zijn gemonteerd of afgesteld.
9. Schade veroorzaakt door een foutief gebruik van de machine.
10. Schade veroorzaakt door foutieve voorbereidingen voor winterisering (hogedrukreiniger)
11. Voorwerpen die als verbruiksartikelen worden beschouwd, zijn normaal gezien niet door de garantie gedekt, met inbegrip van, maar niet beperkt tot:
- Batteriijen
- Elektrische kabels
- Zaagblad en bladonderdelen
- Riemen
- Filters
- Boor- en gereedschaphouders

12. Bepaalde producten kunnen onderdelen bevatten, zoals motoren of transmissies van een andere fabrikant. Deze voorwerpen zijn onderworpen aan het overeenkomstige garantiebeleid van de fabrikant, behalve in de gevallen waar Greenworks Tools Europe GmbH ermee instemt om vorderingen te aanvaarden die zich buiten de garantieperiode van de respectievelijke fabrikant bevinden.
13. Tweedehandsartikelen zijn niet gedekt onder dit garantiebeleid.
14. Het monteren van vervang- of bijkomende onderdelen die niet door Greenworks Tools Europe GmbH worden geleverd of zijn goedgekeurd.

Garantie
Om in het kader van dit beleid een vordering voor een product in te dienen, is het noodzakelijk een bewijs van de originele aankoopbon voor te leggen. Een kredietkaartafschrift geldt niet als voldoende aankoopbewijs. Bij een eerste garantie-indcident dient de klant het product naar de originele aankooplaats terug te brengen, voorzien van het aankoopbewijs. De machine wordt naar onze centrale onderhoudsdienst gestuurd, waar een inspectie wordt uitgevoerd. Indien wordt vastgesteld dat er een fout aan de machine aanwezig is, zal deze worden hersteld en gratis naar het adres van de klant worden teruggezonden. Machines met een verkoopprijs van minder dan €100, inclusief BTW, worden over het algemeen vervangen.

Als de centrale onderhoudsdienst vaststelt dat de machine geen fout bevat, wordt de klant op de hoogte gesteld van het feit dat hij de kosten van de herstelling dient te betalen.

Dit garantiebeleid is onder voorbehoud van wijzigingen om tegemoet te komen aan de noden van nieuwe producten. Een exemplaar van het meest recente garantiebeleid is beschikbaar op www.greenworkstools.eu.

RU Гарантийные обязательства компании Greenworks **Tools** в отношении агрегатов для дома и строительства

СРОК ГАРАНТИИ
Все новые агрегаты поставляются, в случае домашнего использования, с 2-летней гарантией от первоначальной даты покупки на запчасти и работу по ремонту, и 1 год на аккумуляторные батареи и, в случае коммерческого использования, с гарантией 90 дней от первоначальной даты покупки на запчасти и работу по ремонту.
На профессиональную технику 80Вольт и аккумуляторные ручные инструменты 24Вольт (отвертки, дрели, лобзики, циркулярная пила, гайковерты, фонарик, мульти-устройство) действует гарантия в 1 год.
Эта гарантия не подлежит передаче.

ОГРАНИЧЕНИЯ
Настоящая гарантия распространяется только на дефектные части / компоненты и не охватывает ремонт, который потребовался как следствие:
1. Нормального износа.
2. Плановой настройки или регулировки.
3. Ущерб, причиненный в результате неправильного обращения / ненадлежащего использования или пренебрежения.
4. Перегрев из-за отсутствия технического обслуживания.
5. Повреждения, вызванные разбалтыванием / отсоединением фитингов / крепежных деталей, из-за отсутствия технического обслуживания.
6. Повреждения, вызванные очисткой при помощи воды.
7. Агрегаты, обслуживание или ремонт которых проводился не авторизованными сервисными центрами компании GREENWORKS.
8. Агрегаты, неправильно собранные или отрегулированные.
9. Повреждения, вызванные неправильным использованием агрегата.
10. Ущерб, причиненный в результате неправильной подготовки к эксплуатации в зимний период (моющие устройства высокого давления).
11. Позиции, рассматриваемые в качестве расходуемых деталей, и обычно не покрываемые гарантией, включая, но не ограничиваясь, следующим:
- Электрические кабели
- Ножи и режущие полотна
- Ремни
- Фильтры
- Зажимные устройства и держатели инструмента

12. Подержанные товары не подпадают под данные гарантийные обязательства.
13. Установка запчастей, сменных деталей или дополнительных компонентов, которые не поставляются компанией Greenworks Tools Europe GmbH, или не утверждены этой компанией.

Гарантия
Чтобы подать заявку на гарантийное обслуживание какого-либо продукта в рамках данных гарантийных обязательств, требуется доказательство первоначальной покупки. Доказательство покупки включает в себя одно из;
- Квитанция розничного продавца
- Счет, подтверждающий покупку в Интернете
- Копия свидетельства о регистрации продукта

Продукт необходимо зарегистрировать на сайте:
www.greenworkstools.ru
Выписка по кредитной карте не считается достаточным доказательством покупки. В первую очередь, при возникновении гарантийного случая потребитель должен обратиться в авторизованный сервис, или к импортеру, указанных в инструкции, или на сайте www. Greenworkstools.eu с соответствующим доказательством покупки. Агрегат будет отправлен в наш центральный сервисный центр и там проведена проверка. Если будет установлено, что агрегат неисправен, то он будет бесплатно отремонтирован. Агрегаты, которые продаются в розницу менее чем за 7 000 рублей, включая налоги с продаж, как правило, подлежат замене.
Если установлено, что агрегат не является не гарантийным случаем, то потребителю будет предложено оплатить ремонт.

Настоящие гарантийные обязательства подлежат периодическим изменениям, чтобы удовлетворить потребности новой продукции. Копия последней редакции гарантийных обязательств будет доступна на сайте www.greenworkstools.eu и на русскоязычной версии сайта www.greenworkstools.ru.

Адрес сервисной и гарантийной службы в России:
Горячая линия: +74997132292

Россия, Москва, 2-й Грайвороновский проезд 48
Техносеврис
Проходная завода «Сатурн»
ИП Осипян
+74997132292

www.agrocatalog.ru