ВВЕДЕНИЕ

Спасибо, что выбрали двигатель Honda! Мы хотим помочь использовать новый двигатель максимально эффективно и обеспечить его безопасную эксплуатацию. В данном руководстве представлена информация о том, как это сделать. Внимательно прочитайте его, прежде чем приступать к эксплуатации двигателя. В случае если возникнет какая-либо проблема, или у вас появятся вопросы относительно вашего двигателя, обратитесь к уполномоченному сервисному дилеру компании Honda.

Все сведения, изложенные в данном руководстве, основаны на новейшей информации о продукте, имевшейся на момент публикации руководства. Компания Honda Motor Co., Ltd. оставляет за собой право в любое время вносить изменения без уведомления и без принятия на себя каких-либо обязательств. Ни одна часть данного руководства не может быть скопирована без письменного разрешения.

Данное руководство следует считать неотъемлемой частью двигателя, и в случае перепродажи оно должно передаваться вместе с двигателем.

Прочитайте руководство, прилагаемое к оборудованию, которое приводится в действие этим двигателем, чтобы получить дополнительную информацию о запуске двигателя, его выключении, эксплуатации и регулировках, а также особые инструкции по техническому обслуживанию.

США, Пуэрто-Рико и Виргинские острова США:
Прочитайте гарантийное обязательство, чтобы понимать сферу его распространения и свою ответственность как собственника. Гарантийное обязательство является отдельным документом, который вам должен был предоставить дилер.

ПРЕДУПРЕЖДЕНИЯ ОБ ОПАСНОСТИ

Ваша безопасность и безопасность окружающих очень важны. В данном руководстве и на самом двигателе имеются важные предупреждения о соблюдении правил безопасности. Внимательно прочитайте эти предупреждения.

Предупреждение об опасности уведомляет о потенциальном источнике опасности, который может нанести травму вам или окружающим. Каждое предупреждение об опасности предваряется специальным символом ⚠ и одним из трех слов: ОПАСНОСТЬ, ПРЕДУПРЕЖДЕНИЕ или ПРЕДОСТЕРЕЖЕНИЕ.

Эти слова означают:

⚠ ОПАСНОСТЬ Если вы не будете следовать инструкциям, вы ПОГИБНЕТЕ или получите СЕРЬЕЗНЫЕ ТРАВМЫ.

⚠ ПРЕДУПРЕЖДЕНИЕ Если вы не будете следовать инструкциям, вы можете ПОГИБНУТЬ или получить СЕРЬЕЗНЫЕ ТРАВМЫ.

⚠ ПРЕДОСТЕРЕЖЕНИЕ Если вы не будете следовать инструкциям, вы можете получить ТРАВМЫ.

Каждое предупреждение уведомляет о сути опасности, возможных последствиях и мерах предотвращения или уменьшения ущерба.

СООБЩЕНИЯ О ПРЕДОТВРАЩЕНИИ УЩЕРБА

Вы также можете встретиться с другими важными сообщениями, которым предшествует слово ВНИМАНИЕ.

Это слово означает:

ВНИМАНИЕ В случае несоблюдения инструкций двигателю, другому вашему имуществу или окружающей среде может быть нанесен ущерб.

В книге содержится важная информация по безопасности — внимательно изучите ее.

©2019 Honda Motor Co., Ltd. — Все права защищены

GXV160UH2

44Z4P615
00X44-Z4P-6150

HONDA

РУКОВОДСТВО ПО ЭКСПЛУАТАЦИИ

GXV160

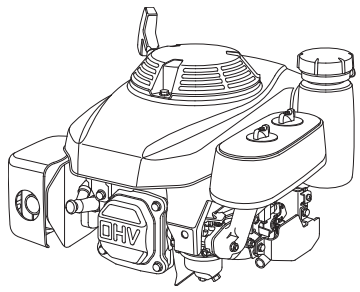

⚠ ПРЕДУПРЕЖДЕНИЕ ⚠

Выхлопные газы этого двигателя содержат вещества, вызывающие, по данным штата Калифорния, рак, врожденные дефекты и наносящие вред репродуктивной системе.

СОДЕРЖАНИЕ

ВВЕДЕНИЕ 1
ПРЕДУПРЕЖДЕНИЯ ОБ ОПАСНОСТИ 1
СВЕДЕНИЯ О БЕЗОПАСНОСТИ..... 2
РАСПОЛОЖЕНИЕ ПРЕДУПРЕЖДАЮЩИХ ТАБЛИЧЕК..... 2
РАЗМЕЩЕНИЕ ДЕТАЛЕЙ И ОРГАНОВ УПРАВЛЕНИЯ 3
КОНТРОЛЬНЫЕ ПРОВЕРКИ ПЕРЕД ЭКСПЛУАТАЦИЕЙ 3
ЭКСПЛУАТАЦИЯ..... 4
МЕРЫ ПРЕДОСТОРОЖНОСТИ ПРИ ЭКСПЛУАТАЦИИ..... 4
ЗАПУСК ДВИГАТЕЛЯ 4
УСТАНОВКА ЧАСТОТЫ ВРАЩЕНИЯ 5
ОСТАНОВКА ДВИГАТЕЛЯ..... 6
ОБСЛУЖИВАНИЕ ДВИГАТЕЛЯ..... 7
О ВАЖНОСТИ ТЕХНИЧЕСКОГО ОБСЛУЖИВАНИЯ 7
БЕЗОПАСНОСТЬ ОБСЛУЖИВАНИЯ 7
ПРАВИЛА ТЕХНИКИ БЕЗОПАСНОСТИ..... 7
ГРАФИК ТЕХНИЧЕСКОГО ОБСЛУЖИВАНИЯ 7
ДОЗАПРАВКА ТОПЛИВОМ..... 8
МОТОРНОЕ МАСЛО..... 8
Рекомендуемое масло 8
Проверка уровня масла 8
Замена масла..... 9
ВОЗДУХООЧИСТИТЕЛЬ..... 9
Осмотр 9
Очистка 9
СВЕЧА ЗАЖИГАНИЯ 10
ИСКРОГАСИТЕЛЬ..... 10
ПОЛЕЗНЫЕ СОВЕТЫ..... 11
ХРАНЕНИЕ ДВИГАТЕЛЯ..... 11
ТРАНСПОРТИРОВКА 13
ПРЕДУПРЕЖДЕНИЕ ПРОБЛЕМ... 13
ТЕХНИЧЕСКАЯ ИНФОРМАЦИЯ... 14
Размещение заводского номера..... 14
Дистанционное управление..... 14
Модификации карбюратора для высокогорной эксплуатации..... 14
Информация о системе контроля токсичности 15
Показатель воздуха..... 16
Технические данные 16
Характеристики регулировки 16
Краткий справочник..... 17
Электрические схемы..... 17
ИНФОРМАЦИЯ ДЛЯ ПОТРЕБИТЕЛЕЙ 18
Информация о местонахождении дистрибьютора/дилера..... 18
Информация по обслуживанию клиентов 18

www.agrodialog.ru

СВЕДЕНИЯ О БЕЗОПАСНОСТИ

- Вы должны понимать принципы работы со всеми органами управления и запомнить, как быстро остановить работу двигателя в случае необходимости. Убедитесь, что оператор должным образом проинструктирован перед началом эксплуатации оборудования.
- Не позволяйте детям эксплуатировать двигатель. Не позволяйте детям и домашним животным находиться вблизи двигателя во время его эксплуатации.
- В выхлопных газах вашего двигателя содержится токсичный угарный газ.
  Не запускайте двигатель, не обеспечив достаточной вентиляции, и никогда не запускайте двигатель в помещении.
- Во время работы двигатель и выхлопные газы сильно нагреваются. Во время эксплуатации располагайте двигатель на расстоянии не менее 1 м от строений и оборудования. Держите на достаточном расстоянии воспламеняющиеся предметы и не кладите ничего на двигатель, когда он работает.

РАСПОЛОЖЕНИЕ ПРЕДУПРЕЖДАЮЩИХ ТАБЛИЧЕК

Эта наклейка предупреждает о потенциальной опасности, которая может привести к серьезной травме. Внимательно прочитайте ее. Если надпись стирается или становится трудночитаемой, обратитесь к дилеру Honda, чтобы заменить наклейку.

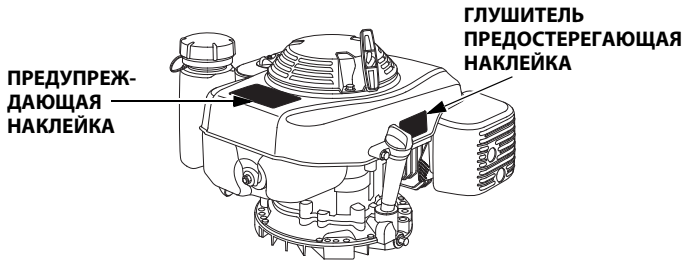

ПРЕДУПРЕЖДАЮЩАЯ НАКЛЕЙКА	Для ЕС	Кроме ЕС
	крепится к изделию	поставляется с изделием
WARNING Gasoline is highly flammable and explosive. Turn engine off and let cool before refueling. The engine emits toxic carbonmonoxide. Do not run in an enclosed area. Read Owner's Manual before operation.	поставляется с изделием	крепится к изделию
ATTENTION L'essence est très inflammable et explosive. Arrêter le moteur et le laisser refroidir avant de faire le plein d'essence. Le moteur produit les vapeurs nocives de monoxyde de carbone. Ne pas utiliser dans un local enclos. Lire le manuel de propriétaire avant l'utilisation.	поставляется с изделием	поставляется с изделием

ПРЕДОСТЕРЕГАЮЩАЯ НАКЛЕЙКА НА ГЛУШИТЕЛЬ	Для ЕС	Кроме ЕС
	не включена	поставляется с изделием
CAUTION HOT MUFFLER CAN BURN YOU. Stay away if engine has been running.	поставляется с изделием	крепится к изделию
ATTENTION L'ECHAPPEMENT CHAUD PEUT VOUS BRULER. S'ELOIGNER QUAND LE MOTEUR FONCTIONNE.	поставляется с изделием	поставляется с изделием

Бензин чрезвычайно огнеопасен и взрывоопасен.
Перед дозаправкой остановите двигатель и дайте ему остыть.

Двигатель выделяет токсичный отравляющий угарный газ. Не запускайте двигатель в замкнутом пространстве.

Перед эксплуатацией прочитайте руководство по эксплуатации.

Горячий глушитель может вызвать ожог.
Не прикасайтесь к нему, если двигатель работал.

www.agrodialog.ru

РАЗМЕЩЕНИЕ ДЕТАЛЕЙ И ОРГАНОВ УПРАВЛЕНИЯ

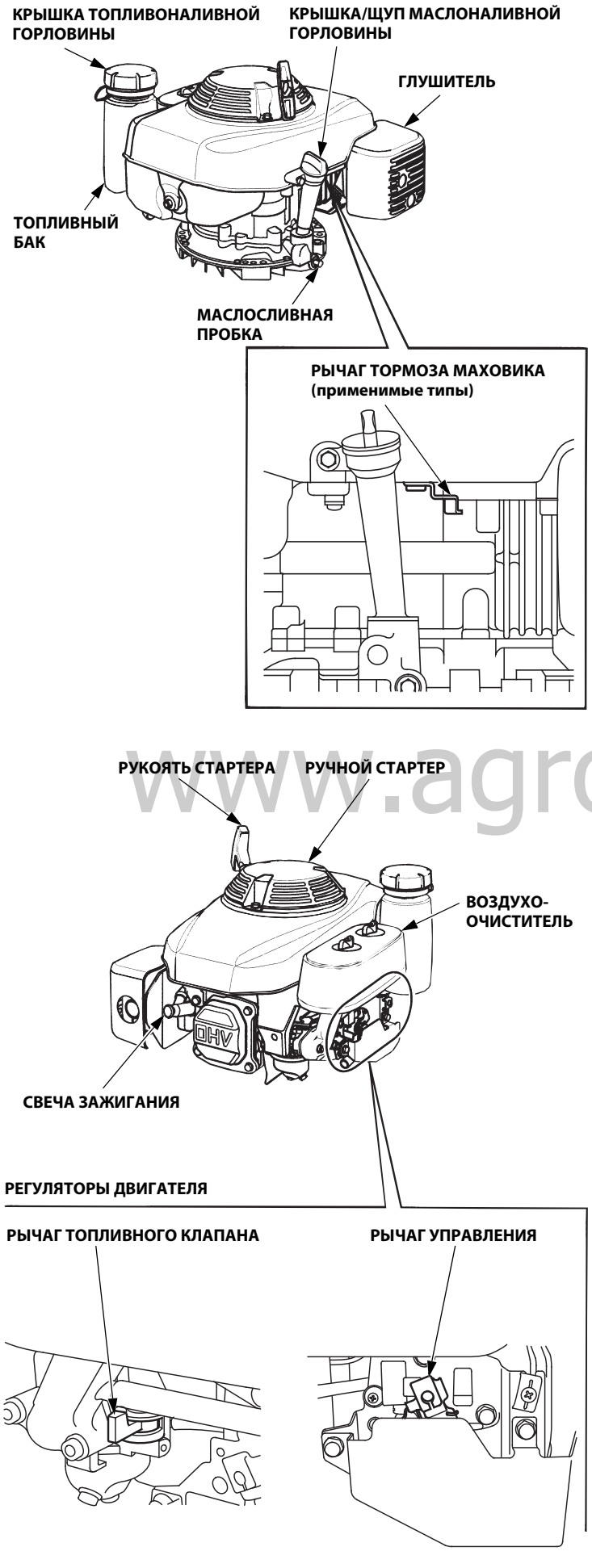

www.agrodialog.ru

КОНТРОЛЬНЫЕ ПРОВЕРКИ ПЕРЕД ЭКСПЛУАТАЦИЕЙ

ГОТОВ ЛИ ДВИГАТЕЛЬ К РАБОТЕ?

В целях безопасности, для обеспечения выполнения требований к охране окружающей среды и для продления эксплуатационного ресурса оборудования важно уделить время контрольной проверке состояния двигателя перед его эксплуатацией. Внимательно отнеситесь к каждой выявленной проблеме или организуйте ее устранение сервисным дилером до начала эксплуатации двигателя.

⚠ ПРЕДУПРЕЖДЕНИЕ

В случае неправильного обслуживания двигателя или неустранения проблемы до начала эксплуатации возможен серьезный сбой.

Некоторые неисправности могут стать причиной серьезной травмы или смерти.

Всегда проводите предпусковую подготовку перед каждой эксплуатацией и устраняйте все проблемы.

Перед началом предпусковых подготовок убедитесь в том, что двигатель установлен ровно и что его выключатель находится в положении OFF (ВЫКЛ).

Всегда перед запуском двигателя проверяйте следующие элементы:

Проверьте общее состояние двигателя

1. Осмотрите двигатель со всех сторон и снизу на предмет протечек масла или бензина.
2. Удалите чрезмерные загрязнения и частицы, в частности, вокруг глушителя и ручного стартера.
3. Осмотрите двигатель на предмет повреждений.
4. Проверьте, все ли экранирующие щитки и крышки находятся на своих местах и все ли гайки, болты и винты затянуты.

Проверьте двигатель

1. Проверьте уровень топлива (см. стр. 8). Запуск с полным топливным баком позволит исключить или уменьшить перерывы в работе для дозаправки.
2. Проверьте уровень моторного масла (см. стр. 8). Работа двигателя с пониженным уровнем масла может привести к повреждению двигателя.
3. Проверьте воздушный фильтр (см. стр. 9). Загрязненный воздушный фильтр будет препятствовать потоку воздуха, подаваемому в карбюратор, снижая мощность двигателя.
4. Проверьте оборудование, приводимое в действие этим двигателем.

   Ознакомьтесь с инструкциями, прилагаемыми к оборудованию, которое приводится в действие этим двигателем, в отношении всех мер предосторожности и процедур, которые должны выполняться перед запуском двигателя.

ЭКСПЛУАТАЦИЯ

МЕРЫ ПРЕДОСТОРОЖНОСТИ ПРИ ЭКСПЛУАТАЦИИ

Перед первым запуском двигателя прочитайте разделы *ИНФОРМАЦИЯ О ТЕХНИКЕ БЕЗОПАСНОСТИ* на стр. 2 и *ПРЕДПУСКОВЫЕ ПРОВЕРКИ* на стр. 3.

Опасность воздействия угарного газа

В целях безопасности не работайте с двигателем в замкнутом помещении (например, в гараже). Выхлопные газы двигателя содержат токсичный угарный газ, концентрация которого в замкнутом пространстве может быстро нарастать, вызывая недомогание или смерть.

⚠ ПРЕДУПРЕЖДЕНИЕ

Выхлопные газы содержат ядовитый угарный газ, который может скапливаться в закрытых помещениях в опасной концентрации.

Вдыхание угарного газа может привести к потере сознания и смерти.

Никогда не запускайте двигатель в закрытом гараже или даже в частично замкнутом пространстве.

Просмотрите инструкции, прилагаемые к оборудованию, приводимому в действие этим двигателем, с соблюдайте все предосторожностей при запуске двигателя, его остановке и во время его эксплуатации.

Рычаг управления

Рычаг управления управляет работой выключателя двигателя (Типы без РЫЧАГА ТОРМОЗА МАХОВИКА), дросселя и заслонки.

OFF (ВЫКЛ)—— (Типы без ТОРМОЗА МАХОВИКА) Остановите двигатель, отключив систему зажигания. Во всех остальных положениях рычага управления система зажигания остается включенной.

MIN. (МИН.)—— Для работы двигателя на скорости холостого хода.

MAX. (МАКС.)— Для перезапуска теплого двигателя и работы двигателя на максимальной скорости.

ЗАСЛОНКА—— Обогащает топливную смесь для запуска холодного двигателя.

Показанный здесь рычаг управления будет соединен с пультом дистанционного управления на оборудовании, работающем от этого двигателя. См. инструкции производителя оборудования.

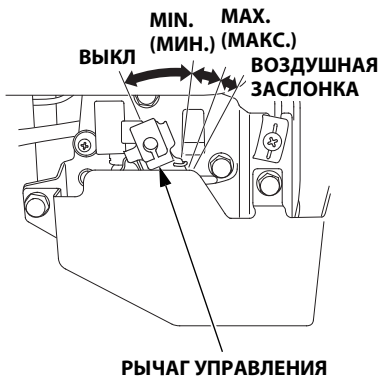

ШТОК ЗАСЛОНКИ (применимые типы)

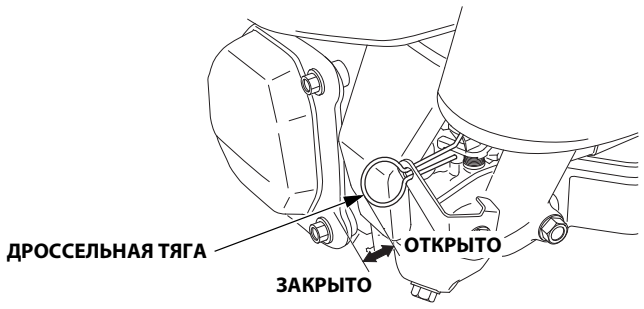

ЗАПУСК ДВИГАТЕЛЯ

1. Переместите коромысло топливного клапана в положение ON – ВКЛ.

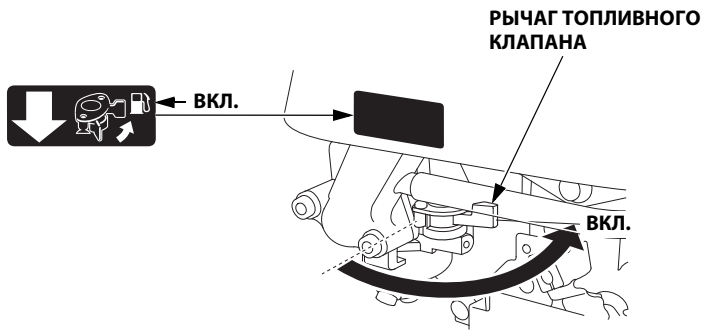

2. Для запуска холодного двигателя установите рычаг управления в положение CHOKE (ЗАСЛОНКА).

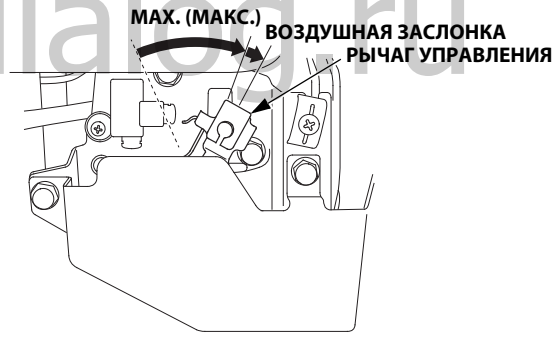

Типы со ШТОКОМ ЗАСЛОНКИ:
Для запуска холодного двигателя установите шток заслонки в положение CLOSED (ЗАКРЫТО).

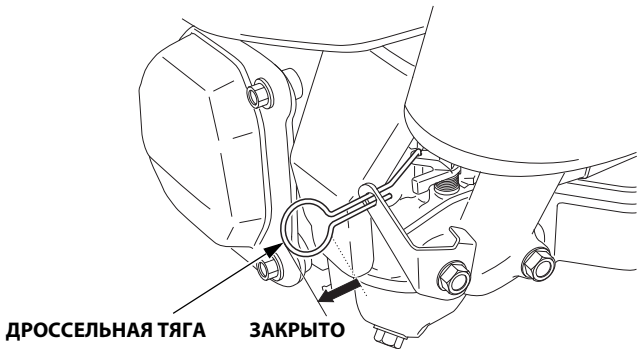

Для перезапуска теплого двигателя оставьте рычаг управления в положении MAX. (МАКС.).

Показанный здесь рычаг управления будет соединен с пультом дистанционного управления на оборудовании, работающем от этого двигателя. См. инструкции производителя оборудования.

www.agrodialog.ru

3. Типы с ТОРМОЗОМ МАХОВИКА:
   Установите рычаг тормоза маховика в положение RELEASED (РАЗБЛОКИРОВАНО).
   Включатель двигателя, соединенный с рычагом тормоза маховика, включается, когда рычаг тормоза маховика переводится в положение RELEASED (РАЗБЛОКИРОВАНО).

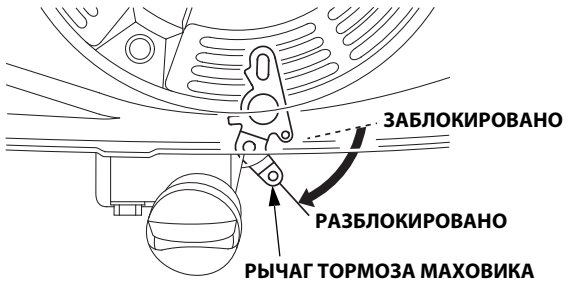

4. Слегка потяните за рукоять стартера, пока не почувствуете сопротивление, а затем резко дерните в направлении, указанном стрелкой на рисунке ниже. Аккуратно верните рукоять стартера в прежнее положение.

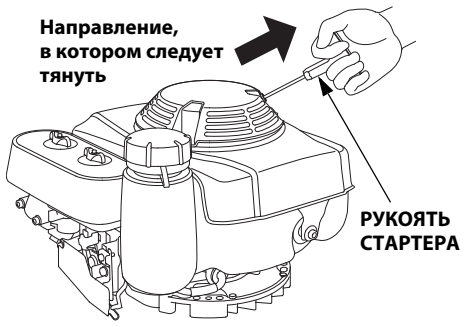

ВНИМАНИЕ

Не допускайте резкого возврата захватной рукояти стартера в исходное положение. Осуществляйте возврат аккуратно во избежание повреждения стартера.

5. Если рычаг управления перемещен в положение CHOKE (ЗАСЛОНКА) для запуска двигателя, плавно переведите его в положение MAX. (МАКС.) или MIN. (МИН.) по мере прогрева двигателя.

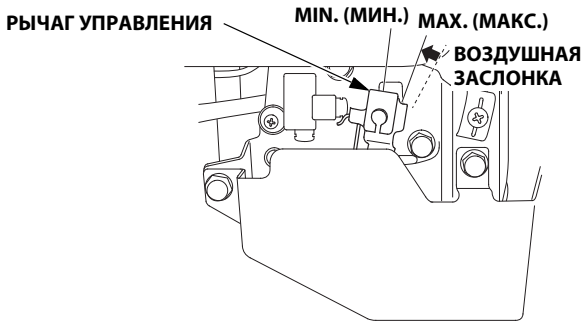

Типы со ШТОКОМ ЗАСЛОНКИ:
Если шток заслонки установлен в положение CLOSED (ЗАКРЫТО) для запуска двигателя, плавно переведите его в положение OPEN (ОТКРЫТО) по мере прогрева двигателя.

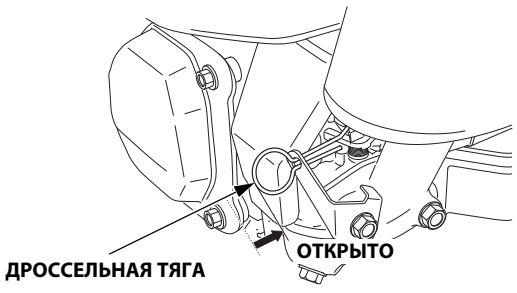

Показанный здесь рычаг управления будет соединен с пультом дистанционного управления на оборудовании, работающем от этого двигателя. См. инструкции производителя оборудования.

6. Типы с ТОРМОЗОМ МАХОВИКА: Продолжайте удерживать рычаг тормоза маховика в положении RELEASED (РАЗБЛОКИРОВАНО). Если рычаг тормоза маховика будет установлен в положение ENGAGED (ЗАБЛОКИРОВАНО), двигатель остановится.

УСТАНОВКА ЧАСТОТЫ ВРАЩЕНИЯ

Установите рычаг управления в положение необходимой частоты оборотов двигателя.

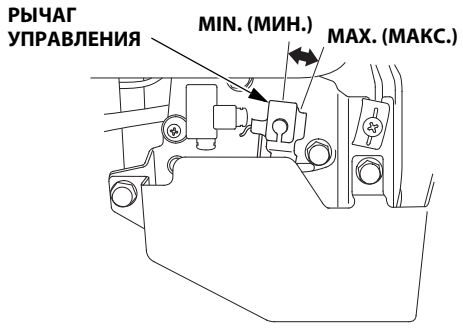

Показанный здесь рычаг управления будет соединен с пультом дистанционного управления на оборудовании, работающем от этого двигателя. Информацию о пульте дистанционного управления и рекомендации по выбору скорости двигателя см. в инструкциях производителя оборудования.

www.agrodialog.ru

ОСТАНОВКА ДВИГАТЕЛЯ

Чтобы остановить двигатель в экстренной ситуации, просто поверните рычаг управления в положение OFF (ВЫКЛ). В обычных условиях применяйте следующий порядок. См. инструкции производителя оборудования.

1. Установите рычаг управления в положение MIN. (МИН.).

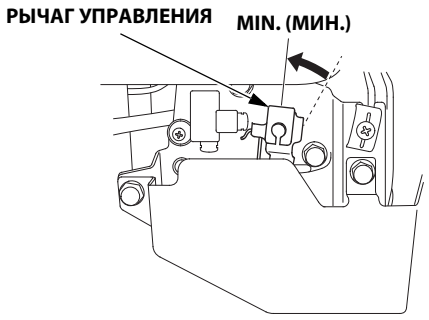

Показанный здесь рычаг управления будет соединен с пультом дистанционного управления на оборудовании, работающем от этого двигателя. См. инструкции производителя оборудования.

2. Типы с ТОРМОЗОМ МАХОВИКА:
   Отпустите рычаг тормоза маховика в положение ENGAGED (ЗАБЛОКИРОВАНО).
   Включатель двигателя, соединенный с рычагом тормоза маховика, выключается, когда рычаг тормоза маховика переводится в положение ENGAGED (ЗАБЛОКИРОВАНО).

3. Типы без РЫЧАГА ТОРМОЗА МАХОВИКА:
   Установите рычаг управления в положение OFF (ВЫКЛ).
   Выключатель двигателя, соединенный с рычагом управления, выключается, когда рычаг управления переводится в положение OFF (ВЫКЛ).

Показанный здесь рычаг управления будет соединен с пультом дистанционного управления на оборудовании, работающем от этого двигателя. См. инструкции производителя оборудования.

4. Поверните рычаг топливного клапана в положение OFF (ВЫКЛ).

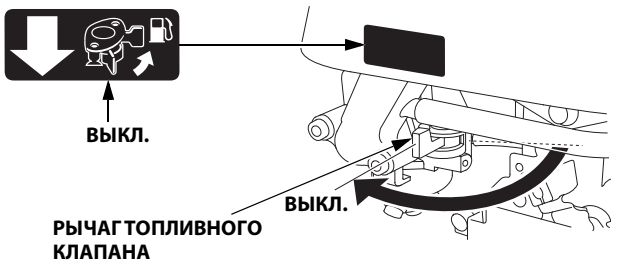

www.agrodialog.ru

ОБСЛУЖИВАНИЕ ДВИГАТЕЛЯ

О ВАЖНОСТИ ТЕХНИЧЕСКОГО ОБСЛУЖИВАНИЯ

Должное обслуживание крайне важно для безопасной, экономичной и безотказной работы двигателя. Кроме того, оно способствует снижению степени загрязнения двигателем окружающей среды.

⚠ ПРЕДУПРЕЖДЕНИЕ

В случае неправильного обслуживания двигателя или неустранения проблемы до начала эксплуатации возможен серьезный сбой.

Некоторые неисправности могут стать причиной серьезной травмы или смерти.

Всегда следуйте рекомендациям этого руководства по проведению осмотров и технического обслуживания и их периодичности.

Для оказания вам помощи в организации надлежащего обслуживания двигателя на следующих страницах приведены график технического обслуживания, процедуры регулярных технических осмотров и несложные процедуры технического обслуживания с использованием основного слесарно-монтажного инструмента. Более трудоемкие и требующие применения специального инструмента работы по обслуживанию лучше всего поручать профессионалам — обычно они выполняются техническим специалистом компании Honda или другим квалифицированным специалистом.
График технического обслуживания относится к обычным условиям эксплуатации. Если двигатель эксплуатируется в тяжелых условиях (таких как длительные высокие нагрузки или работа при высокой температуре) или в условиях повышенной влажности или запыленности, проконсультируйтесь со своим сервисным дилером поводу рекомендаций для вашего конкретного случая.

Техническое обслуживание, замена или ремонт устройств и систем контроля выбросов могут выполняться в любой ремонтной мастерской по двигателям или частным лицом с использованием запасных частей, которые «сертифицированы» на соответствие стандартам Управления по охране окружающей среды США (EPA).

БЕЗОПАСНОСТЬ ОБСЛУЖИВАНИЯ

Далее приведены некоторые наиболее важные меры предосторожности. Мы не можем предупредить вас обо всех возможных опасностях, которые могут возникать при выполнении технического обслуживания. Только вы можете решать, выполнять ли поставленную задачу.

⚠ ПРЕДУПРЕЖДЕНИЕ

Ненадлежащее техническое обслуживание может приводить к возникновению опасных ситуаций.

Несоблюдение инструкций по техническому обслуживанию и мер предосторожности может стать причиной серьезных травм или смерти.

Всегда соблюдайте процедуры и меры предосторожности, описанные в этом руководстве.

ПРАВИЛА ТЕХНИКИ БЕЗОПАСНОСТИ

- Прежде чем приступать к техническому обслуживанию или ремонту, убедитесь в том, что двигатель выключен. Во избежание случайного запуска двигателя, отсоедините колпачок свечи зажигания. Это позволит исключить несколько возможных источников опасности:
  - **Отравление угарным газом от отработавших газов двигателя.** Работайте вне помещения вдали от открытых окон и дверей.
  - **Ожоги от горячих элементов.** Не прикасайтесь к двигателю и выхлопной системе, пока они не остынут.
  - **Травмирование движущимися деталями.** Не заводите двигатель, пока не получите указаний сделать это.
- Прежде чем начать, прочтите инструкции и убедитесь в наличии инструмента и требуемых навыков.
- Чтобы снизить вероятность пожара или взрыва, будьте внимательны, работая вблизи топлива. Для очистки деталей используйте только невоспламеняющийся растворитель, ни в коем случае не используйте бензин. Не допускайте наличия сигарет, источников искр и пламени вблизи деталей, работающих с топливом.

Не забывайте, что авторизованный сервисный дилер компании Honda знает двигатель лучше и обладает гораздо большим арсеналом средств для его обслуживания и ремонта.
Для обеспечения наилучшего качества и надежности при ремонте используйте только новые оригинальные компоненты Honda или их аналоги.

ГРАФИК ТЕХНИЧЕСКОГО ОБСЛУЖИВАНИЯ

ПЕРИОДИЧНОСТЬ ТЕХНИЧЕСКОГО ОБСЛУЖИВАНИЯ (3) Выполняйте данные операции в каждом из указанных месяцев или через указанное количество часов работы (в зависимости от того, что наступит раньше). ПОЗ.		При каждом использовании	По окончании первого месяца или через первые 20 час	Каждые 3 мес. или 50 ч работы	Каждые 6 месяцев или 100 ч	Каждый год или каждые 200 ч работы	См. стр.
Моторное масло	Проверить уровень	o					8
	Заменить		o		o		9
Воздухоочиститель	Проверить	o					9
	Очистите			o (1)			9
	Заменить					o *	
Тормозная колодка маховика (применимые типы)	Проверить-отрегулировать		o (2)		o (2)		Руководство по ремонту
Свеча зажигания	Проверить-отрегулировать				o		10
	Заменить					o	
Искрогаситель (применимые типы)	Очистите				o (4)		10
Частота вращения на холостом ходу	Проверить-отрегулировать					o (2)	Руководство по ремонту
Клапанный зазор	Проверить-отрегулировать					o (2)	Руководство по ремонту
Камера сгорания	Очистите	Каждые 500 ч (2)					Руководство по ремонту
Топливный бак и фильтр	Очистите					o (2)	Руководство по ремонту
Топливопровод	Проверить	Каждые 2 года (при необходимости заменить) (2)					Руководство по ремонту

* Замените только бумажный фильтр.

(1) Обслуживайте чаще при использовании в пыльных районах.

(2) Эти позиции должны обслуживаться вашим сервисным дилером, за исключением случая, когда вы имеете в своём распоряжении необходимый инструмент и обладаете опытом механика. Порядок обслуживания см. в заводской инструкции компании Honda.

(3) При коммерческом применении регистрируйте часы эксплуатации, чтобы правильно определить периодичность обслуживания.

(4) В Европе и других странах, где применяется директива по механическому оборудованию 2006/42/EC, очистку должен производить дилер по обслуживанию.

Несоблюдение этого графика обслуживания может стать причиной сбоев, не охватываемых гарантией.

www.agrodialog.ru

ДОЗАПРАВКА ТОПЛИВОМ

Рекомендуемое топливо

Неэтилированный бензин		
	США	Насосное октановое число 86 или выше
	За исключением США	Исследовательское октановое число 91 или выше
		Насосное октановое число 86 или выше

Данный двигатель сертифицирован для работы на неэтилированном бензине с насосным октановым числом 86 и выше (исследовательским октановым числом 91 и выше). Дозаправку следует проводить в хорошо вентилируемом пространстве, двигатель должен быть остановлен. Если двигатель до этого работал, дайте ему остыть. Никогда не доливайте топливо в двигатель внутри помещения, где пары бензина могут контактировать с открытым огнем или искрами.
Можно использовать неэтилированный бензин с содержанием этанола не более 10% (E10) или с содержанием метанола не более 5% от объема. Кроме того, в метаноле должны содержаться сорастворители и замедлители коррозии. Использование топлива с содержанием этанола или метанола выше указанного может вызвать проблемы при запуске и работе двигателя. Также могут быть повреждены металлические, резиновые и пластиковые детали топливной системы. Повреждение двигателя и проблемы с эффективностью работы, вызванные использованием топлива с более высоким содержанием этанола или метанола, чем указанное выше, не покрываются гарантией.

⚠ ПРЕДУПРЕЖДЕНИЕ

Бензин чрезвычайно огнеопасен и взрывоопасен.

При работе с топливом вы можете получить серьезные ожоги или травмы.

- Перед дозаправкой остановите двигатель и дайте ему остыть.
- Не допускайте источников тепла, искр и пламени вблизи двигателя.
- Выполняйте операции с топливом только вне помещений.
- Держитесь на расстоянии от автомобилей.
- Немедленно вытирайте пролитое топливо.

www.agrodialog.ru

ВНИМАНИЕ

Топливо может повредить лакокрасочное покрытие и некоторые виды пластмасс. Будьте внимательны, не пролейте топливо при заполнении топливного бака. Повреждения, вызванные пролитым топливом, не подлежат устранению в порядке ограниченной гарантии дистрибьютора.

Никогда не используйте бензин, который долго хранился, в нем есть загрязнения или если он смешан с маслом. Не допускайте попадания грязи или воды в топливный бак.

1. Выключив двигатель и установив его на ровной поверхности, снимите крышку топливоналивной горловины и проверьте уровень топлива. Заполните бак, если уровень топлива низкий.
2. Доливайте топливо до максимального уровня в топливном баке. Не переливайте выше уровня. Вытрите пролитое топливо прежде, чем запустить двигатель.

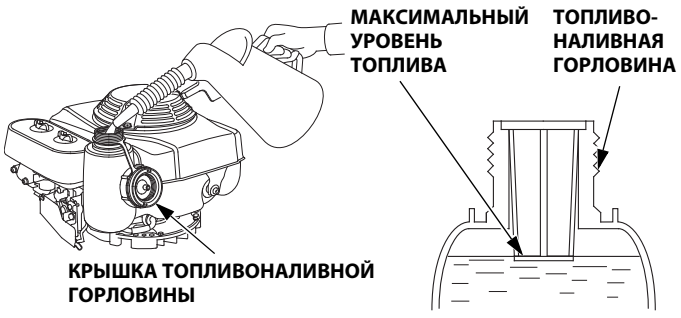

Доливайте осторожно, не допуская проливания топлива. Не заполняйте топливный бак до краёв. В зависимости от условий эксплуатации, требуемый уровень топлива может быть более низким. После дозаправки топливом закрутите крышку топливоналивной горловины до щелчка.

Не храните бензин вблизи устройств с постоянно горящей горелкой, жаровен, электрических устройств, механизированного инструмента и т. д.

Пролитое топливо может не только стать причиной пожара, но и загрязняет окружающую среду. Немедленно вытирайте пролитое топливо.

МОТОРНОЕ МАСЛО

Масло является основным фактором, влияющим на эффективность эксплуатации и долговечность двигателя.
Используйте автомобильное масло с моющими присадками для 4-тактных двигателей.

Рекомендуемое масло

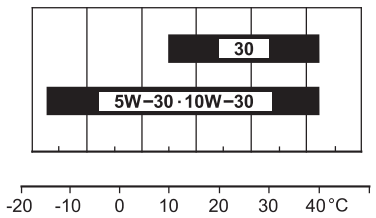

Используйте моторное масло для 4-тактных двигателей, отвечающее требованиям классификации API SJ или более поздним (либо аналогичное). Всегда проверяйте эксплуатационную маркировку по API на емкости с маслом, чтобы быть уверенным в том, что в ней есть маркировка SJ или более поздняя (либо аналогичная).

Для общего использования рекомендуется SAE 10W-30. Другие типы вязкости, указанные в таблице, могут использоваться в тех случаях, когда средняя температура воздуха в вашем регионе находится в соответствующем диапазоне.

Проверка уровня масла

Уровень масла в двигателе проверяйте при неработающем двигателе, расположенном на ровной поверхности.

1. Снимите крышку/щуп маслоналивной горловины и протрите его.
2. Вставьте крышку/щуп маслоналивной горловины для измерения уровня масла в горловину масляного фильтра, как показано, но не проворачивайте его в ней, затем выньте щуп и проверьте уровень масла.
3. Если уровень масла приближается к нижней метке на щупе или ниже ее, долейте рекомендуемое масло до верхней метки. Не переливайте выше уровня.
4. Надежно заверните в горловину крышку/щуп.

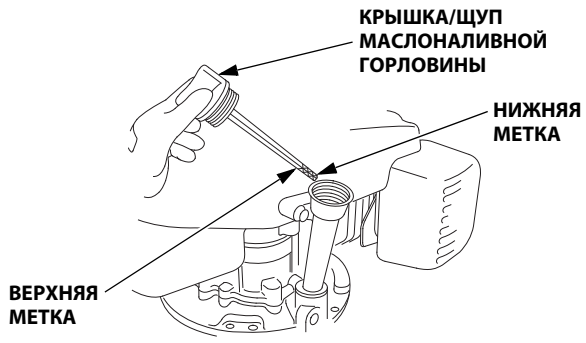

ВНИМАНИЕ

Работа двигателя с пониженным уровнем масла может привести к повреждению двигателя. Повреждения двигателя, вызываемые работой двигателя со слишком низким уровнем масла, не охватываются Ограниченной гарантией дистрибьютора.

Замена масла

Слейте отработанное масло, когда двигатель прогрет. Теплое масло сливается быстро и полностью.

1. Подставьте под двигатель емкость, подходящую для сбора отработанного масла, а затем снимите крышку маслоналивной горловины/щуп, пробку отверстия для слива масла и уплотнительную шайбу.

2. Дайте маслу полностью стечь, а затем установите на место пробку отверстия для слива масла и новую уплотнительную шайбу и плотно затяните пробку.

   МОМЕНТ ЗАТЯЖКИ: 18 Н·м (1,8 кгс·м)

   Утилизируйте отработанное масло таким способом, который не нанесет ущерба окружающей среде. Предлагаем доставить отработанное масло в закрытой емкости в местный центр утилизации отходов или сервисную станцию для повторной переработки. Не выливайте масло в мусорные контейнеры, на землю или в канаву.

3. Когда двигатель находится на ровной поверхности, залейте рекомендуемое масло до верхней отметки на щупе (см. стр. 8).

   Объем моторного масла: 0,65 л

   ВНИМАНИЕ
   Работа двигателя с пониженным уровнем масла может привести к повреждению двигателя. Повреждения двигателя, вызываемые работой двигателя со слишком низким уровнем масла, не охватываются Ограниченной гарантией дистрибьютора.

4. Плотно ввинтите крышку маслоналивной горловины/щуп.

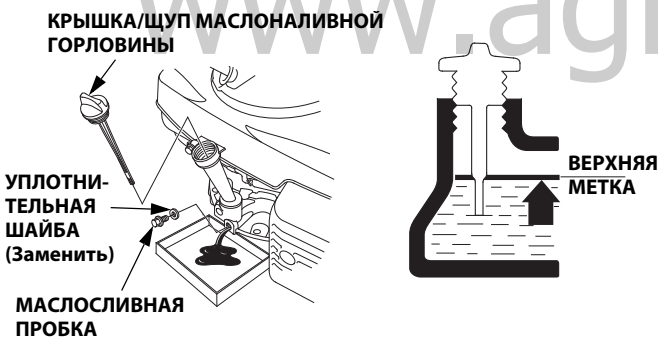

Вымойте руки с мылом и водой после работы с отработанным с маслом.

ВОЗДУХООЧИСТИТЕЛЬ

Загрязненный воздухоочиститель будет препятствовать потоку воздуха, идущему в карбюратор, снижая мощность двигателя. Если вы эксплуатируете двигатель в очень пыльных условиях, производите очистку фильтра более часто, чем это указано в ГРАФИКЕ ТЕХНИЧЕСКОГО ОБСЛУЖИВАНИЯ.

ВНИМАНИЕ
Эксплуатация двигателя без воздушного фильтра или с поврежденным воздушным фильтром будет способствовать попаданию грязи в двигатель, вызывая быстрый износ двигателя. Повреждения такого рода не подлежат устранению в порядке Ограниченной гарантии дистрибьютора.

Осмотр

Снимите крышку воздухоочистителя и осмотрите фильтры. Очистите или замените загрязненные фильтры. Всегда производите замену поврежденных фильтрующих элементов.

Очистка

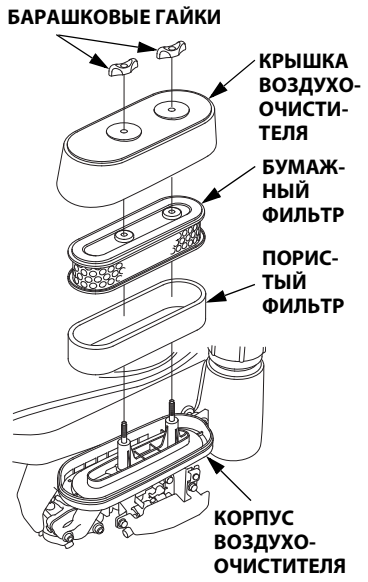

1. Отверните барашковые шайки с крышки воздухоочистителя и снимите крышку.

2. Снимите воздушные фильтры.

3. Снимите пористый воздушный фильтр с бумажного воздушного фильтра.

4. Осмотрите оба фильтра и замените их, если они повреждены. Всегда заменяйте бумажный воздушный фильтр с установленной периодичностью (см. стр. 7).

5. Очистите фильтрующие элементы воздушного фильтра в случае повторного их использования.

   Бумажный фильтрующий элемент: Несколько раз постучите фильтром о жесткую поверхность для удаления грязи или очистите его сжатым воздухом [под давлением не более 207 кПа (2,1 кгс/см2, 30 psi)] через фильтр изнутри. Никогда не пытайтесь удалить грязь при помощи щетки; это еще больше загонит грязь в волокнистую структуру.

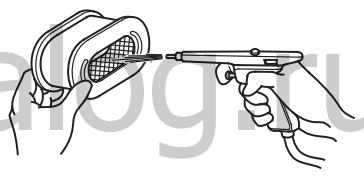

www.agrodialog.ru

   Пористый фильтрующий элемент: Очистите в теплой мыльной воде, прополощите и тщательно просушите. Либо очистите при помощи негорючего растворителя и дайте просохнуть. Окуните фильтрующий элемент в чистое моторное масло, затем отожмите все излишки масла. Двигатель будет дымить при запуске, если избыток масла оставить на пористом элементе.

6. Влажной ветошью удалите грязь из корпуса и крышки воздухоочистителя. Будьте внимательны и не допускайте попадания грязи в воздуховод, ведущий в карбюратор.

7. Установите пористый фильтрующий элемент над бумажным элементом и установите на место собранный воздушный фильтр.

8. Установите крышку воздухоочистителя и плотно затяните барашковые гайки.

СВЕЧА ЗАЖИГАНИЯ

Рекомендуемые свечи зажигания: BPR5ES (NGK)
W16EPR-U (DENSO)

Рекомендуемые свечи зажигания обеспечивают правильный тепловой режим для нормальных рабочих температур двигателя.

ВНИМАНИЕ

Неподходящая свеча зажигания может быть причиной повреждения двигателя.

Для нормальной работы свечи зажигания должен быть установлен правильный зазор, на контактах свечи не должно быть отложений.

1. Отсоедините колпачок свечи зажигания и удалите грязь в области свечи.

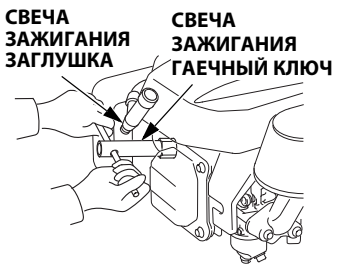

2. Выверните свечу зажигания при помощи 13/16-дюймового свечного ключа.

3. Проверьте свечу зажигания. Замените свечу, если она повреждена, если уплотнительная шайба в плохом состоянии или изношен электрод.

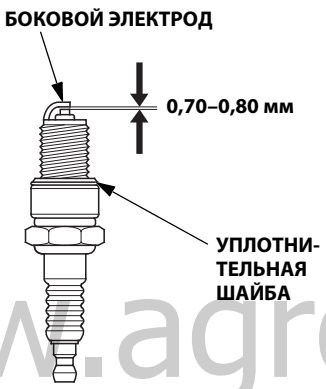

4. Измерьте зазор между электродами свечи при помощи проволочного щупа. При необходимости отрегулируйте зазор, зажимая боковой электрод.
   Зазор должен составлять: 0,70–0,80 мм

5. Аккуратно установите свечу на место и закрутите ее вручную, чтобы исключить закручивание наперекос.

6. После посадки свечи на место затяните ее 13/16-дюймовым свечным ключом до сжатия уплотнительной шайбы.

7. При установке новой свечи зажигания затяните ее еще на пол-оборота после того, как она встанет на место, чтобы сжать уплотнительную шайбу.

8. При повторной установке использованной свечи зажигания затяните ее на 1/8–1/4 оборота, когда свеча сядет на место, чтобы сжать уплотнительную шайбу.

   МОМЕНТ ЗАТЯЖКИ: 20 Н·м (2,0 кгс·м)

   ВНИМАНИЕ

   Неплотно затянутая свеча может привести к перегреву двигателя и его неисправности.
   Чрезмерная затяжка свечи зажигания может привести к повреждению резьбы в головке цилиндров.

9. Наденьте колпачок свечи зажигания на свечу.

ИСКРОГАСИТЕЛЬ (применимые типы)

В Европе и других странах, где применяется директива по механическому оборудованию 2006/42/EC, очистку должен производить дилер по обслуживанию.

В зависимости от типа двигателя, свечной искроуловитель может быть стандартным компонентом или опцией. В некоторых регионах эксплуатация двигателя без искрогасителя запрещена. Ознакомьтесь с местными законами и правилами. Искрогаситель может быть предложен авторизованными сервисными дилерами компании Honda.

Для поддержания эффективности искрогасителя его обслуживание должно проводиться через каждые 100 часов работы.

При работе двигателя глушитель нагревается. Прежде чем выполнить обслуживание искрогасителя, дайте ему остыть.

Снятие искрогасителя

1. Ослабьте две шайбы 6 мм и снимите защиту глушителя, идентификационную табличку, глушитель и прокладку.

2. Снимите искрогаситель с глушителя (соблюдайте осторожность, чтобы не повредить проволочную сетку)

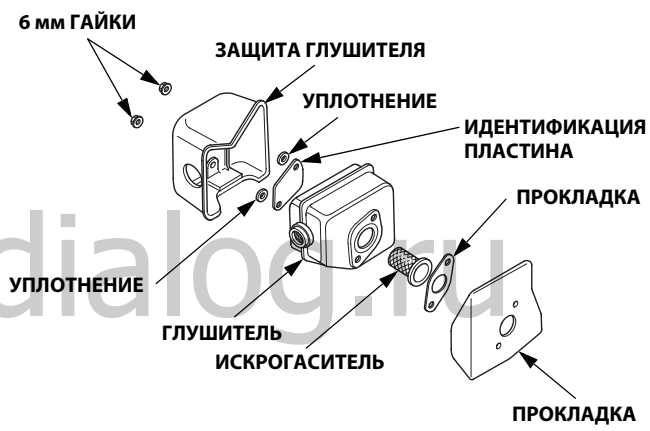

Очистка и осмотр искрогасителя

1. Проверьте наличие отложений сажи вокруг выхлопного канала и искрогасителя. При необходимости очистите их.

2. Воспользуйтесь щеткой для удаления нагара с защитного экрана искрогасителя. Соблюдайте осторожность, чтобы не повредить защитный экран. Замените искрогаситель, если на нем есть разрывы и отверстия.

3. Установите прокладку, искрогаситель, глушитель, идентификационную табличку, уплотнения и защиту глушителя в порядке, обратном снятию.

www.agrodialog.ru

ПОЛЕЗНЫЕ СОВЕТЫ

ХРАНЕНИЕ ДВИГАТЕЛЯ

Подготовка к хранению
Правильная подготовка к хранению имеет большое значение для поддержания безотказности двигателя и хорошего внешнего вида. Следующие шаги позволят вам снизить воздействие ржавчины и коррозии на работоспособность и внешний вид вашего двигателя и облегчат запуск вашего двигателя при очередном его использовании.

Очистка
Если двигатель работал, дайте ему остыть в течение не менее чем получаса и лишь затем приступайте к его очистке. Очистите все внешние поверхности, нанесите тонкий слой краски на поврежденные места, покройте все области, которые могут подвергаться коррозии, тонким слоем масла.

ВНИМАНИЕ
Использование садового шланга или моечного оборудования, работающего под давлением, может способствовать попаданию воды в отверстие воздухоочистителя или глушителя. Вода в воздухоочистителе намочит воздушный фильтр, и, пройдя через воздушный фильтр или глушитель, может попасть в цилиндр, что может привести к повреждениям.

Топливо
При хранении бензин окисляется и портится. Испорченный бензин затрудняет запуск двигателя и оставляет смолистый нагар, засоряющий топливную систему. Если бензин в двигателе испортится при хранении, может потребоваться обслуживание или замена карбюратора и других компонентов топливной системы.

Период времени, в течение которого бензин может оставаться в топливном баке и карбюраторе, не вызывая проблем в эксплуатации, будет зависеть от таких факторов, как свойства бензиновой смеси, температура хранения и степень заполнения топливного бака. Наличие воздуха в частично заполненном топливном баке способствует порче топлива. Слишком высокая температура хранения ускоряет порчу топлива. Проблемы могут появиться в течение нескольких месяцев и даже быстрее, если бензин был несвежим при заполнении топливного бака.

Повреждение топливной системы и проблемы с эксплуатационными характеристиками двигателя из-за пренебрежительного отношения к процедуре подготовки к хранению не охватываются *Ограниченной гарантией дистрибьютора*.

Срок хранения топлива может быть продлен путем добавления специальной присадки. Также можно избежать проблем, связанных с порчей топлива, слив топливо из бака и карбюратора.

Добавка присадки в бензин для продления срока годности при хранении

Перед добавлением присадки заполните топливный бак свежим бензином. Если бак будет заполнен не полностью, воздух в баке ускорит порчу топлива при хранении. Если вы храните канистру с топливом для дозаправки, обеспечьте наличие только свежего бензина.

1. Добавляйте бензиновую присадку в соответствии с инструкцией производителя.
2. Добавив бензиновую присадку, дайте двигателю поработать вне помещения в течение 10 минут, чтобы бензин с присадкой смог вытеснить бензин без присадки из карбюратора.
3. Заглушите двигатель.

Слив топлива из топливного бака и карбюратора

⚠ ПРЕДУПРЕЖДЕНИЕ

Бензин чрезвычайно огнеопасен и взрывоопасен.

При работе с топливом вы можете получить серьезные ожоги или травмы.

- Перед дозаправкой остановите двигатель и дайте ему остыть.
- Не допускайте источников тепла, искр и пламени вблизи двигателя.
- Выполняйте операции с топливом только вне помещений.
- Держитесь на расстоянии от автомобилей.
- Немедленно вытирайте пролитое топливо.

1. Расположите предназначенную для бензина канистру ниже карбюратора и воспользуйтесь воронкой для предотвращения разливания бензина.
2. Ослабьте сливной болт карбюратора и слейте топливо из камеры карбюратора в одобренную для использования емкость для бензина.
3. Переместите коромысло топливного клапана в положение ON – ВКЛ. Это позволит слить топливо из топливного бака через камеру карбюратора.

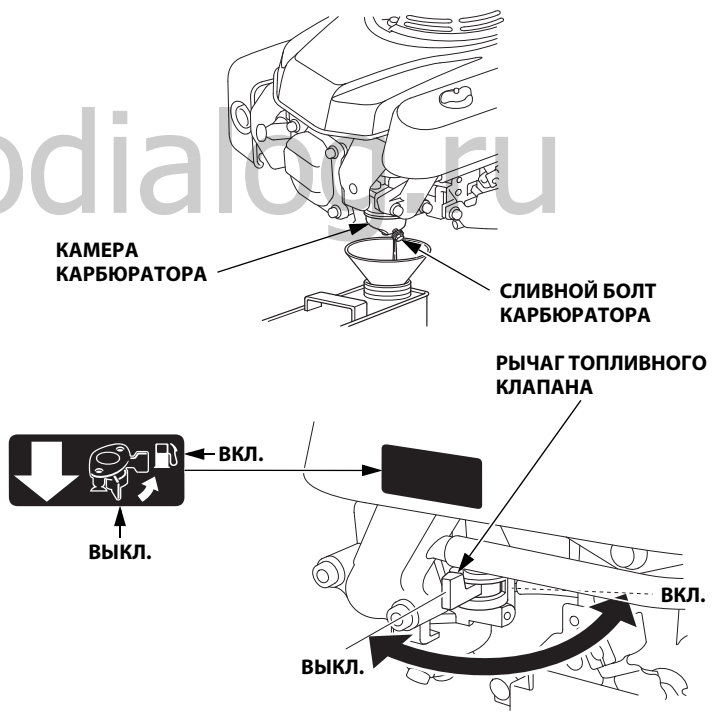

4. После слива топлива из топливного бака и камеры карбюратора установите рычаг топливного клапана в положение OFF (ВЫКЛ.).
5. Плотно затяните сливной болт карбюратора.

www.agrodialog.ru

Моторное масло

1. Замените моторное масло (см. стр. 9).
2. Выверните свечу зажигания (см. стр. 10).
3. Залейте чайную ложку (5–10 см^3) чистого моторного масла в цилиндр.
4. Несколько раз потяните за трос стартера, чтобы разбрызгать масло в цилиндре.
5. Установите на место свечу зажигания.
6. Медленно потяните рукоять стартера в направлении стрелки, как показано ниже, до тех пор, пока не почувствуете сопротивление. При этом клапаны будут закрыты и влага не попадет в цилиндр двигателя. Аккуратно позвольте возвратиться тросу стартера в исходное положение.

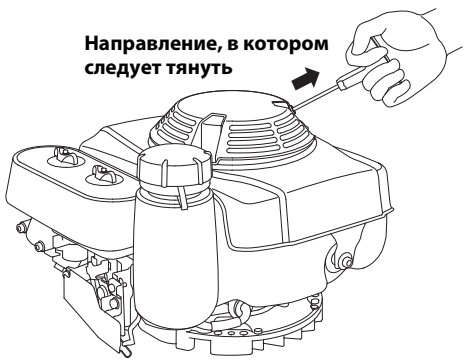

Меры предосторожности при хранении

Если двигатель будет храниться с бензином в топливном баке и карбюраторе, очень важно уменьшить опасность воспламенения паров бензина. Выберите для хранения хорошо вентилируемое пространство вдали от устройств, работающих с использованием пламени, таких как печь, водонагреватели или сушильные аппараты. Избегайте хранения в местах, в которых находятся электроприборы, искрящие во время работы, или эксплуатируется механизированный инструмент.

По возможности избегайте хранения в условиях высокой влажности, так как это вызывает коррозию.

Если топливо не полностью слито из топливного бака, поверните рычаг топливного клапана в положение OFF (ВЫКЛ.) для уменьшения вероятности утечки топлива.

При хранении размещайте двигатель на ровной поверхности. Раскачивание, наклоны могут быть причиной течи топлива или масла.

Когда двигатель и выхлопная система остынут, накройте двигатель, чтобы защитить его от пыли. Если двигатель или выхлопная система горячие, они могут воспламенить или расплавить некоторые материалы. Не пользуйтесь в качестве пылезащитной крышки полиэтиленовой пленкой.
Использование непористой крышки приведет к скоплению влаги около двигателя, что будет способствовать ржавлению и коррозии.

Расконсервация

Проверьте ваш двигатель согласно разделу *ПРЕДПУСКОВЫЕ ПРОВЕРКИ* этого руководства (см. стр. 3).

Если при подготовке к хранению топливо было слито, заполните бак свежим бензином. В случае хранения канистры с топливом для дозаправки обеспечьте наличие только свежего бензина. С течение времени бензин окисляется и теряет свои качества, что затрудняет запуск.

Если цилиндр был покрыт изнутри маслом во время подготовки к хранению, двигатель при запуске будет некоторое время дымить. Это нормальное явление.

www.agrodialog.ru

ТРАНСПОРТИРОВКА

Если двигатель работал, дайте ему остыть по крайней мере 15 минут перед загрузкой оборудования, приводимого в действие двигателем, на транспортное средство. Если двигатель и выхлопная система горячие, они могут обжечь вас и воспламенить некоторые материалы.

Во время транспортировки располагайте двигатель ровно, чтобы исключить протечку топлива. Поверните топливный клапан в положение OFF (ВЫКЛ) (см. стр. 6).

ПРЕДУПРЕЖДЕНИЕ ПРОБЛЕМ

ДВИГАТЕЛЬ НЕ ЗАПУСКАЕТСЯ

Возможная причина	Действие по устранению
Топливный клапан в положении OFF (ВЫКЛ).	Поверните рычаг в положение ON-ОТКРЫТО.
Дроссель ОТКРЫТ.	Установите рычаг управления в положение CHOKE (ЗАСЛОНКА), если двигатель не прогрет.
Выключатель двигателя OFF.	Установите рычаг управления в положение MAX. (МАКС.). (Типы с тормозом маховика: установите рычаг тормоза маховика в положение RELEASED (РАЗБЛОКИРОВАНО).)
Нет топлива.	Долейте топливо (стр. 8).
Некачественное топливо; двигатель хранился без топливной присадки или без слива топлива либо был заправлен плохим топливом.	Слейте топливо из топливного бака и карбюратора (см. стр. 11). Заправьте свежим бензином (стр. 8).
Свеча зажигания повреждена или загрязнена, неправильный зазор.	Отрегулируйте зазор или замените свечу зажигания (стр. 10).
Свеча зажигания залита топливом (перелив топлива).	Осушите и установите свечу на место. Запустите двигатель, когда рычаг управления находится в положении MAX. (МАКС.). (Типы с тормозом маховика: установите рычаг тормоза маховика в положение RELEASED (РАЗБЛОКИРОВАНО).)
Топливный фильтр забит, неисправность карбюратора, неисправность зажигания, заело клапан и т. д.	Доставьте двигатель к сервисному дилеру или см. руководство по ремонту.

СНИЖЕНИЕ МОЩНОСТИ ДВИГАТЕЛЯ

Возможная причина	Действие по устранению
Фильтр(-ы) забит(-ы).	Очистите или замените фильтр(-ы) (см. стр. 9).
Некачественное топливо; двигатель хранился без топливной присадки или без слива топлива либо был заправлен плохим топливом.	Слейте топливо из топливного бака и карбюратора (см. стр. 11). Заправьте свежим бензином (стр. 8).
Топливный фильтр забит, неисправность карбюратора, неисправность зажигания, заело клапан и т. д.	Доставьте двигатель к сервисному дилеру или см. руководство по ремонту.

www.agrodiablog.ru

ТЕХНИЧЕСКАЯ ИНФОРМАЦИЯ

Размещение заводского номера

Запишите заводской (серийный) номер двигателя, тип и дату покупки на указанном ниже месте. Эта информация понадобится при заказе запасных частей и оформлении технических и гарантийных запросов.

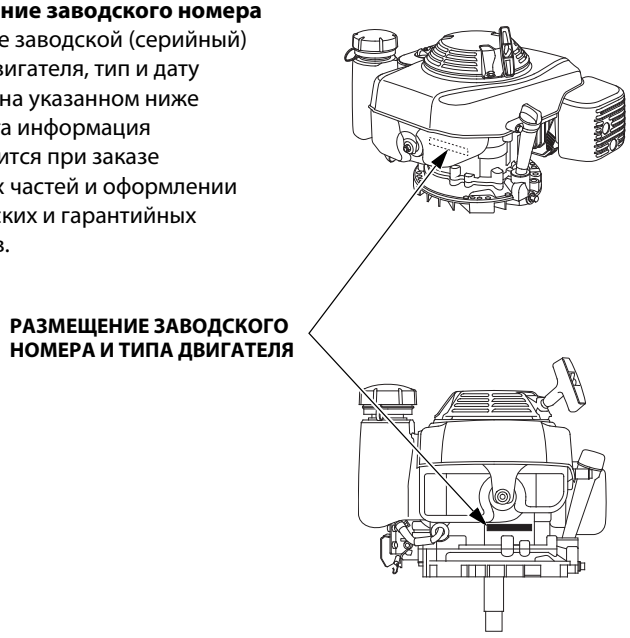

Заводской номер двигателя: __ __ __ __ — __ __ __ __ __ __ __

Тип двигателя: ___ ___ ___ ___

Дата покупки: _____ / _____ / _____

Дистанционное управление

Блок управления имеет отверстие для крепления кабеля. Установите сплошной стальной трос или стальной трос, как показано ниже. Не пользуйтесь стальным тросом с оплеткой.

www.agrodialog.ru

РЫЧАЖНОЕ УПРАВЛЕНИЕ ГАЗОМ

Типы со СПЛОШНЫМ СТАЛЬНЫМ ТРОСОМ:

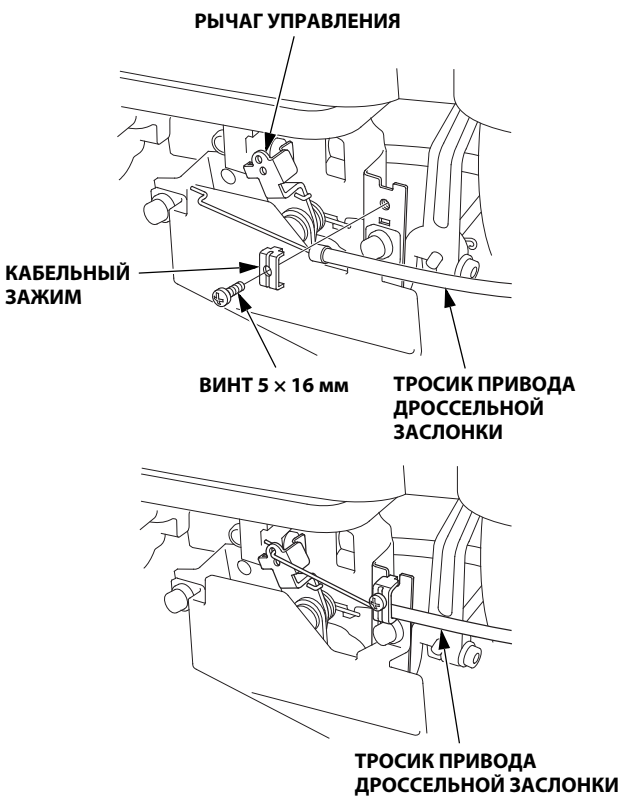

Типы со СТАЛЬНЫМ ТРОСОМ:

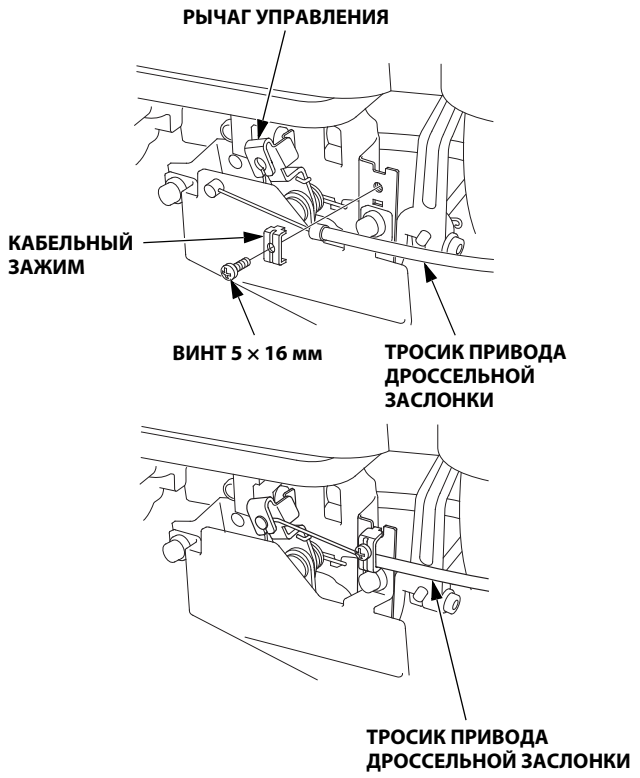

Модификации карбюратора для высокогорной эксплуатации

На большой высоте обычная воздушно-топливная смесь карбюратора будет слишком обогащенной. Мощность двигателя снизится, а потребление топлива возрастет. Кроме того, излишне обогащенная смесь будет загрязнять свечу зажигания и затруднять запуск двигателя. Длительная эксплуатация в высокогорных условиях, отличных от тех, для которых такая эксплуатация разрешена, может увеличить выброс отработавших газов.

Работу в высокогорных условиях можно улучшить, применяя специальную модификацию карбюратора. Если ваш двигатель всегда эксплуатируется на высотах более 610 м, приобретите у своего дилера по обслуживанию такую модификацию карбюратора. Этот двигатель при эксплуатации на большой высоте с модификацией карбюратора для высокогорных условий будет соответствовать всем стандартным требованиям к выбросам отработавших газов в течение всего срока эксплуатации.

Даже со специальным карбюратором мощность двигателя будет падать примерно на 3,5% каждые 300 метров. Влияние высоты на мощность двигателя будет большим, если не использовать специальный карбюратор.

ВНИМАНИЕ

Если карбюратор модифицирован для эксплуатации в высокогорных условиях, воздушно-топливная смесь будет бедной для низких высот. Эксплуатация двигателя с модифицированным карбюратором на высотах менее 610 м может вызывать перегрев двигателя и приводить к серьезным поломкам. Для эксплуатации двигателя на низких высотах получите у своего сервисного дилера карбюратор с исходными заводскими спецификациями.

Информация о системе контроля токсичности

Гарантия на систему снижения токсичности выбросов
Ваш новый двигатель Honda отвечает нормативам США EPA и штата Калифорния. American Honda предоставляет одинаковую гарантию на двигатели Honda Power Equipment, продаваемые во всех 50 штатах. Во всех регионах США двигатель Honda Power Equipment разрабатывается, производится и устанавливается в соответствии с американскими стандартами выбросов EPA и Совета Калифорнии по воздушным ресурсам для двигателей с искровым зажиганием.

Область действия гарантии
Настоящая гарантия распространяется на двигатели Honda Power Equipment, сертифицированные в соответствии с требованиями CARB и EPA, в отношении отсутствия дефектов материалов и производственного процесса, не соответствующих требованиям к выбросам EPA и CARB, в течение минимум 2 лет или срока действия ограниченной дистрибьюторской гарантии Honda Power Equipment, в зависимости от того, какой из сроков больше, начиная с оригинальной даты поставки розничному покупателю. Данная гарантия передается каждому последующему покупателю на протяжении всего гарантийного периода. Гарантийные ремонтные работы выполняются без оплаты диагностики, деталей и труда.
Информацию о порядке подачи гарантийной рекламации и описание подачи рекламации и/или получения обслуживания вы можете получить, обратившись к авторизованному дилеру Honda Power Equipment или в American Honda:
Адрес эл. почты: powerequipmentemissions@ahm.honda.com
Телефон: (888) 888-3139
Гарантия распространяется на все компоненты, неисправность которых может увеличивать объем вредных выбросов любого из подлежащих контролю загрязняющих веществ или паров. Список этих компонентов можно найти в отдельной прилагаемой гарантии на выхлопы.

Особые условия гарантии, охват, ограничения и способы получения гарантийного обслуживания также указаны в отдельной прилагаемой гарантии на выхлопы. Ее также можно найти на сайте Honda Power Equipment или по следующей ссылке:
http://powerequipment.honda.com/support/warranty

www.agrodialog.ru

Источник выбросов
В ходе сгорания образуется угарный газ, оксиды азота и углеводороды. Контроль выбросов углеводородов и оксидов азота чрезвычайно важен, поскольку при определенных условиях под воздействием солнечного света они вступают в реакцию и образуют фотохимический смог. Угарный газ не вступает в эти реакции, однако является токсичным.

Honda использует надлежащие настройки соотношения компонентов топливо-воздушной смеси и другие системы контроля для снижения выбросов угарного газа, оксидов азота и углеводородов.
Кроме того, в топливных системах Honda используются компоненты и технологии контроля, снижающие выбросы в виде испарений.

Законодательство Калифорнии и США о чистом воздухе и Закон Канады о защите окружающей среды
Предписания Агентства по охране окружающей среды (EPA) США и законодательство штата Калифорния требуют, чтобы все производители обеспечивали наличие письменных инструкций, описывающих эксплуатацию и техническое обслуживание систем контроля выбросов.

Чтобы уровень выбросов двигателя Honda был в пределах установленных стандартов по выбросам, необходимо соблюдать следующие указания и процедуры.

Вмешательство и переделка

ВНИМАНИЕ
Вмешательство является нарушением федерального законодательства США и законодательства штата Калифорния.

Вмешательство или модификация системы контроля выбросов может увеличить выбросы до значений, превышающих допустимые пределы. К действиям, квалифицируемым как вмешательство, относятся:

- Снятие или переделка любого компонента системы впуска, топливной или выхлопной системы.
- Переделка или снятие управляющего устройства или механизма настройки скорости, что приводит к работе двигателя вне пределов установленных параметров.

Что может влиять на выбросы
Если вы заметите какой-либо из перечисленных ниже признаков, организуйте осмотр и ремонт двигателя вашим сервисным дилером.

- Запуск затруднен или двигатель глохнет после запуска.
- Неровная работа на холостом ходу.
- Пропуск зажигания или обратное зажигание под нагрузкой.
- Дожигание топлива (обратное зажигание).
- Черный дым выхлопа или повышенное потребление топлива.

Запасные части
Системы контроля выбросов на вашем новом двигателе Honda разработаны, изготовлены и сертифицированы в соответствии с предписаниями о выбросах Агентства по защите окружающей среды (EPA) США и законодательством штата Калифорния. Независимо от места проведения технического обслуживания двигателя, рекомендуется использовать только оригинальные запчасти Honda. Оригинальные запасные части произведены в соответствии с теми же стандартами, что и детали, установленные на двигателе, и вы можете быть уверены в их работоспособности. Honda не может отозвать гарантию на выбросы только из-за использования неоригинальных деталей или обслуживания, выполненного не у авторизованного дилера Honda. Вы можете использовать сравнимые детали, сертифицированные по EPA, и обслуживать двигатель не у представителей Honda. Однако использование запасных частей, отличных от оригинальных по конструкции и качеству, может негативно сказаться на эффективности системы контроля выбросов.

Производитель для вторичного рынка несет ответственность за то, что такая деталь не будет оказывать неблагоприятное воздействие на показатели выбросов. Производитель детали или тот, кто ее модифицирует, должны подтверждать, что использование детали не приведет к нарушению предписаний о выбросах.

Техническое обслуживание
Вы как владелец двигателя несете ответственность за выполнение всех необходимых работ по техническому обслуживанию, указанных в вашем руководстве по эксплуатации. Honda рекомендует сохранять все чеки по техническому обслуживанию вашего двигателя, однако Honda не может отозвать гарантию лишь по причине отсутствия чеков или доказательств проведения всего планового технического обслуживания.
Соблюдайте ГРАФИК ТЕХНИЧЕСКОГО ОБСЛУЖИВАНИЯ, представленный на стр. 7.
Этот график основан на допущении о том, что ваш двигатель используется по назначению. Длительная эксплуатация с высокой нагрузкой или при высокой температуре либо применение в условиях повышенной запыленности потребует более частого обслуживания.

Показатель воздуха

Двигатели, сертифицированные в соответствии с требованиями комитета Калифорнии по воздушным ресурсам, снабжаются подвесной биркой/табличкой.

Гистограмма предназначена для того, чтобы предоставить вам, нашему клиенту, возможность сравнить характеристики выбросов имеющихся в наличии двигателей. Чем ниже воздушный коэффициент, тем меньше загрязнение.

Описание устойчивости характеристик содержит информацию о периоде устойчивости характеристик выбросов двигателя.
Оно определяет полезный срок службы системы контроля выбросов двигателя. Для получения дополнительной информации см. *Гарантию на систему контроля выбросов*.

Описание	Относится к периоду устойчивости характеристик выбросов
Умеренный	50 ч (0–80 см^3 включительно) 125 ч (более 80 см^3)
Промежуточный	125 ч (0–80 см^3 включительно) 250 ч (более 80 см^3)
Расширенный	300 ч (0–80 см^3 включительно) 500 ч (более 80 см^3) 1 000 ч (225 см^3 и более)

Табличка/подвесной ярлык с информацией о воздушном коэффициенте должна оставаться на двигателе вплоть до продажи. Перед началом эксплуатации двигателя снимите подвесной ярлык.

Технические данные

GXV160 (тип вала отбора мощности N1)

Д×Ш×В	420×365×357 мм
Сухая масса [вес]	15,1 кг
Тип двигателя	4-тактный, верхнеклапанный, одноцилиндровый
Рабочий объем [диаметр × ход]	163 см^3 [68,0×45,0 мм]
Полезная мощность (в соответствии с SAE J1349*)	3,2 кВт при 3 600 мин.$^{-1}$ (об/мин)
Макс. эффективный крутящий момент (в соответствии с SAE J1349*)	9,6 Н·м (0,98 кгс·м) при 2 500 мин.$^{-1}$ (об/мин)
Объем масла в двигателе	0,65 л
Емкость топливного бака	1,4 л
Система охлаждения	Принудительная воздушная
Система зажигания	Транзисторная, индукторная
Вращение вала отбора мощности (ВОМ)	Против часовой стрелки

* Указанная в данном документе номинальная мощность двигателя — это полезная выходная мощность, прошедшая испытания на серийном двигателе данной модели и измеренная в соответствии с SAE J1349 при 3 600 мин.$^{-1}$(об/мин) (эффективная мощность) и при 2 500 мин.$^{-1}$(об/мин) (макс. эффективный крутящий момент). Реальная мощность двигателя массового производства может отличаться от этого значения.
Реальная мощность двигателя, установленного на конечном оборудовании, может варьироваться в зависимости от различных факторов, включая рабочую скорость двигателя, условия окружающей среды, проводимое техническое обслуживание и т. д.

www.agrodialog.ru

Характеристики регулировки

ПОЗ.	СПЕЦИФИКАЦИИ	ТЕХНИЧЕСКОЕ ОБСЛУЖИВАНИЕ
Зазор между электродами свечи зажигания	0,70–0,80 мм	См. страница 10
Частота вращения на холостом ходу	1 700± 150 мин.$^{-1}$ (об/мин)	См. руководство по ремонту
Клапанный зазор (холодный)	ВНУТР.: 0,15±0,02 мм ВНЕШН.: 0,20±0,02 мм	Обратитесь к своему авторизованному дилеру Honda
Прочие спецификации	Никакие другие регулировки не требуются.	

Краткий справочник

Топливо	Неэтилированный бензин (см. стр. 8)		
		США	Насосное октановое число 86 или выше
		Кроме США	Исследовательское октановое число 91 или выше
			Насосное октановое число 86 или выше
Моторное масло	SAE 10W-30, API SJ или позднее для общего использования См. стр. 8.		
Свеча зажигания	BPR5ES (NGK) W16EPR-U (DENSO)		
Техническое обслуживание	Перед каждым использованием: • Проверьте уровень моторного масла. См. стр. 8. • Проверьте воздушный фильтр. См. стр. 9.		
	Первые 20 ч: Замените моторное масло. См. стр. 9.		
	Далее: См. график технического обслуживания на стр. 7.		

Электрические схемы

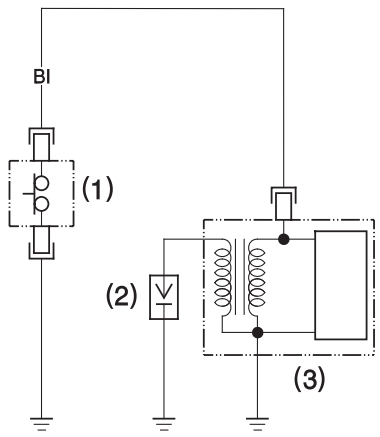

(1) ВЫКЛЮЧАТЕЛЬ ДВИГАТЕЛЯ
(2) СВЕЧА ЗАЖИГАНИЯ
(3) КАТУШКА ЗАЖИГАНИЯ

BI	Черный

www.agrodialog.ru

ИНФОРМАЦИЯ ДЛЯ ПОТРЕБИТЕЛЕЙ

Информация о местонахождении дистрибьютора/дилера

США, Пуэрто-Рико и Виргинские острова США:
Посетите наш сайт: www.honda-engines.com

Канада:
Звоните (888) 9HONDA9
или посетите наш сайт: www.honda.ca

Европа:
Посетите наш сайт: http://www.honda-engines-eu.com

Информация по обслуживанию клиентов

В дилерской сети работают квалифицированные специалисты. Каждый из них может ответить на любой ваш вопрос. Если вы столкнулись с проблемой, которую ваш дилер не смог решить, обсудите ее с руководством дилерской сети. Менеджер по обслуживанию, генеральный директор или владелец помогут вам. Таким образом решаются почти все проблемы.

США, Пуэрто-Рико и Виргинские острова США:
Если вы не удовлетворены решением руководства дилерского центра, обратитесь к своему региональному дистрибьютору двигателей Honda.

Если вы все еще не удовлетворены после общения с Региональным дистрибьютором двигателей, вы можете связаться с указанным офисом Honda.

Другие регионы:
Если вы не удовлетворены решением руководства дилерской сети, свяжитесь с офисом компании Honda.

《Офис Honda》
При обращении к нам в письменной форме или по телефону предоставьте следующую информацию:

- Наименование производителя оборудования и номер модели, на которой установлен двигатель
- Модель двигателя, заводской (серийный) номер и тип (см. стр. 14)
- Наименование дилера, продавшего двигатель
- Наименование, адрес и контактное лицо дилера, обслуживающего двигатель
- Дата закупки
- Ваше имя, адрес, номер телефона
- Подробное описание проблемы

США, Пуэрто-Рико и Виргинские острова США:
American Honda Motor Co., Inc.
Power Equipment Division
Customer Relations Office
4900 Marconi Drive
Alpharetta, GA 30005-8847

Телефон:
(770) 497-6400
(888) 888-3139 Бесплатный
Пн-пт 8:30-19:00 по вост. времени

Канада:
Honda Canada, Inc.
180 Honda Blvd.
Markham, ON L6C 0H9

Тел.:	(888) 9HONDA9	Бесплатный
	(888) 946-6329	
	(416) 299-3400	
Факс:	(877) 939-0909	Бесплатно

Австралия:
Honda Australia Motorcycle and Power Equipment Pty. Ltd.
1954–1956 Hume Highway
Campbellfield Victoria 3061
Тел.: (03) 9270 1111
Факс: (03) 9270 1133

Европа:
Honda Motor Europe Logistics NV.
European Engine Center

http://www.honda-engines-eu.com

Другие регионы:
Для получения помощи свяжитесь с дистрибьютором компании Honda в своем регионе.

www.agrodialog.ru

HONDA

www.agrodialog.ru

www.agrodialog.ru